☆ 品番の見方 ☆

各種継手の品番を統一化することで、お客様の選択が容易であると思います。御照会の際には新しい品番を御利用下さい。

〈例１〉鋼管用喰込みハーフユニオン（メールコネクタ）

B　MC　08　－　03　R

- B：喰込み式
- MC：ハーフユニオン（メールコネクタ）
- 08：適用管外径
- 03：ネジ寸法
- R：ネジ種類

〈標準仕様〉

管継手の大きさ（適用する管の呼び）	ミリメータ管用（チューブ）	4 ～15	16～22	25・28	30～38	40～50
	スケジュール管用（パイプ）	⅛・¼	⅜・½	¾	1	1¼・1½
定格圧力 kgf/㎠		500	400	350	250	210
温度範囲 ℃		－20 ～ ＋300				

〈取付ねじの表示の仕方〉

テーパーネジ（PT）		ガスネジ（PF）	
01R	⅛ＰＴ	01G	⅛ＰＦ
02R	¼ＰＴ	02G	¼ＰＦ
03R	⅜ＰＴ	03G	⅜ＰＦ
04R	½ＰＴ	04G	½ＰＦ
06R	¾ＰＴ	06G	¾ＰＦ
08R	１ＰＴ	08G	１ＰＦ
10R	1¼ＰＴ	10G	1¼ＰＦ
12R	1½ＰＴ	12G	1½ＰＦ
16R	２ＰＴ	16G	２ＰＦ

〈管サイズ（インチ）〉

記号	パイプ
81	⅛”
82	¼”
83	⅜”
84	½”
85	¾”
86	1”
87	1¼”
88	1½”
89	2”

〈管サイズ（ミリ）〉

記号	パイプ
04	4
06	6
08	8
10～30～50	10～30～50

鋼管用喰込み継手

喰込みジョイントの説明

1．適応流体　油、空気、水、蒸気

2．適用する管
- JISB2351油圧用 210Kgf/㎠喰込式管継手用精密炭素用鋼管 STPS 各種
- 日本油圧工業会規格 JOHS-102 油圧配管用精密炭素用鋼管各種
- 日本工業規格 JISG3454、3455、3456 に規定された①STPG-38、②STS-38、③STPT-38 の鋼管各種

上記①②③は表面硬さ HRB80 以下を御使用下さい。

3．特　　徴　この形式の継手は、本体、ナット、スリーブから構成され、スリーブによる喰込み方式で、管に何ら加工必要がなく、管を切断しナットを締付ける軽作業で完全配管ができるので非常に能率的です。（機能下図参照）

尚、喰込み継手は衝撃・振動等をともなう配管において高圧流体を完全にシールします。

4．機　　能　喰込み継手は、本体、ナット、スリーブの３種の各部品により構成され、所定の手順により正確に締付けられることにより下図のような正常な喰込み状態が得られます。

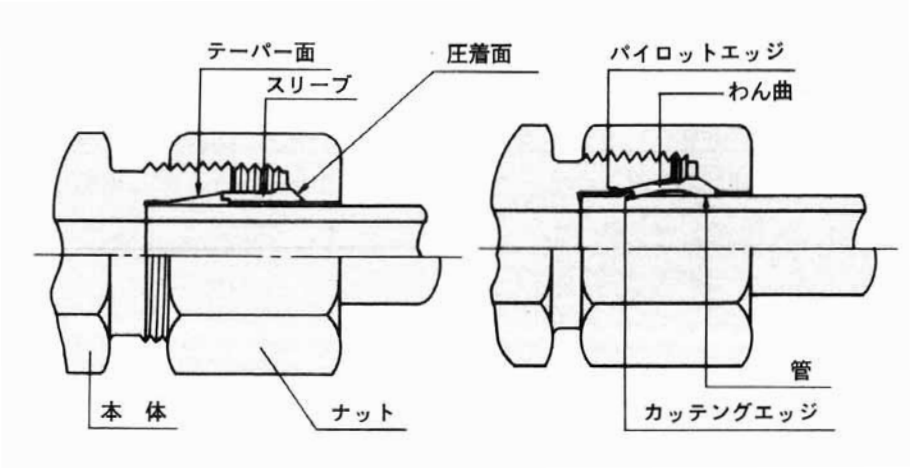

①ナットを締め付けていくことによりスリーブのカッティングエッジが管に喰込みスリーブと管との間のシールをする。

②スリーブ外周面は本体のテーパー面に圧着してスリーブと本体とをシールする。

③スリーブ後部は管外周に圧着して振動等による喰込み部分への応力集中を緩和する。

④スリーブわん曲はばね作用し、振動等によるナットのゆるみを防止する。

取付け配管手順

SN 形管継手締め付け手順

1-1 仮締治具 PVK を使用する場合

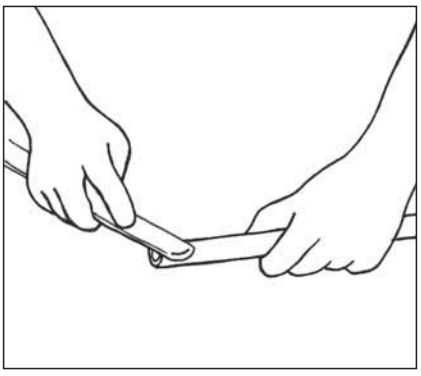

①管を直角に切断し、内面外面のばり、かえりを取ります。

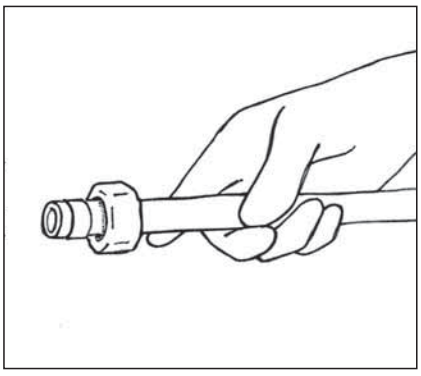

②管に袋ナット、スリーブの順に差し込みます。（この時、スリーブの向きに御注意ください。）

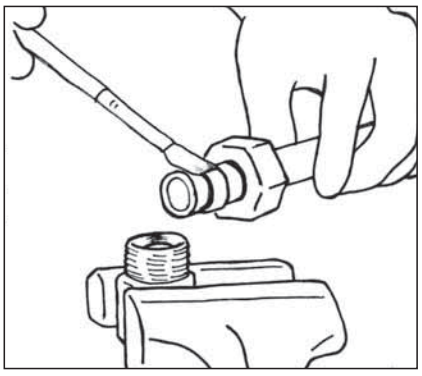

③仮締治具のねじ部、テーパ部及びスリーブに塗油します。

（油又はグリースを使用すると、締付トルクを軽減し、締付けを容易にします。）

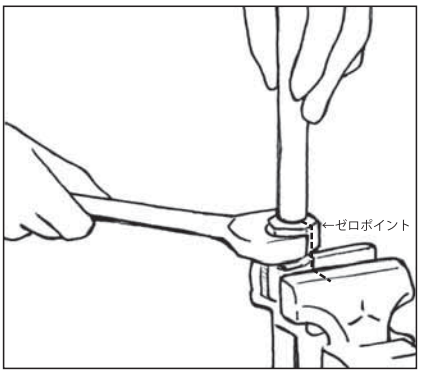

④仮締治具の穴底に管の端を確実に当て、管が手で回らなくなるまで袋ナットを締め付けます。この位置をゼロポイントといいます。

「ゼロポイントの確認方法」

（管が手で動かなくなります。
手締めの位置より、約½～¾回転締め付けた位置。）

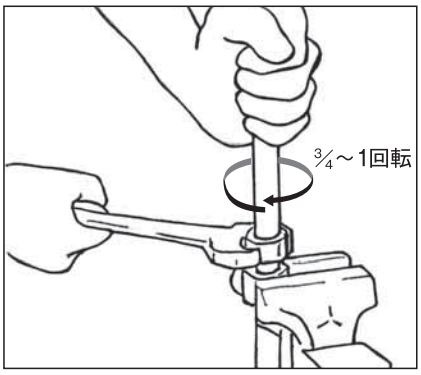

⑤ゼロポイントから、更に¾～1 回転締め付けると仮締め作業は終了です。

（仮締後スリーブが軸方向に動かないことを確認します（円周方向には少し動いても良い。）

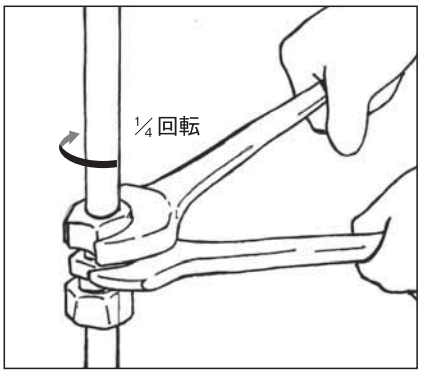

⑥仮締後、継手本体に取付け、袋ナットを締め付けたとき急に手応えの増した所から、更に¼回転締め付けると取付作業は完了です。

1-2 直接締付ける場合

(1)①～④の手順を継手本体で行いゼロポイントを定めます。

(2)ゼロポイントから更に 1～1¼回転締め付けると取付作業は完了です。ゼロポイントで管と袋ナットに目印を付け締付量の確認をしてください。

(注)分解後の組立は（再締付）は、袋ナットを締め付けて急に手応えの増した所から更に⅛回転締め付けます。

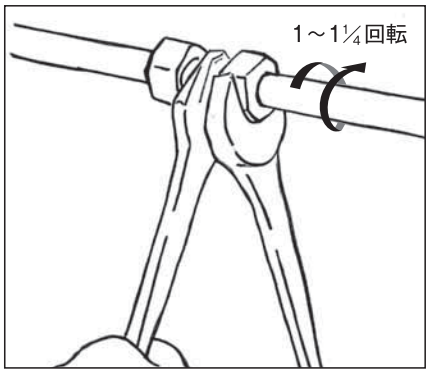

締付け回転量（ゼロポイントより）

管の種類	仮締付具 PVK 使用の場合		直接締付ける場合	分解後の再締付け
	仮締付け	本締付け		
鋼　管	¾～1 回転	¼回転	1～1¼回転	⅛回転

(注)1. 締付不足及び過大締付の場合、油漏れ等の要因になりますので十分ご注意ください。
2. パイプを使用せず空締付をした継手は使用できません。
3. スリーブの向きが反対の場合、パイプ抜けが発生しますので十分ご注意ください。

鋼管用喰込み継手

中間ユニオン　BU

Bite Type Tube Fittings

STRAIGHT UNION

BU

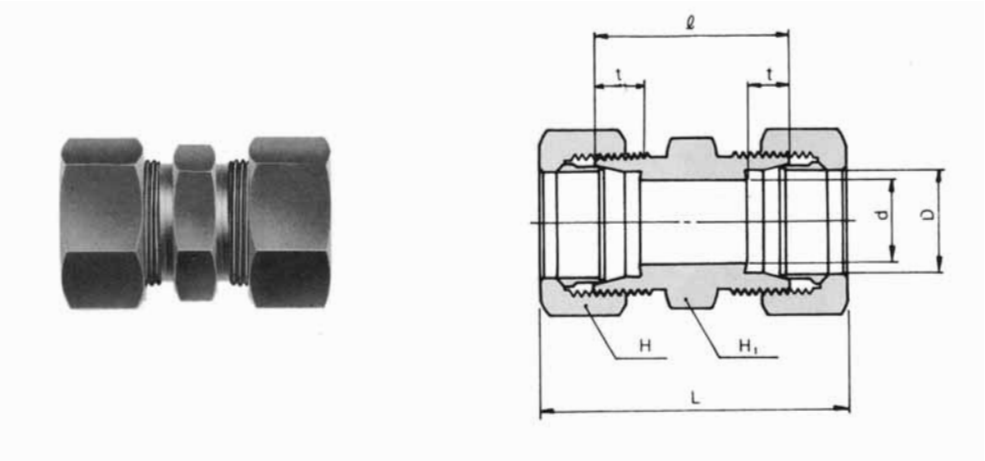

Designations	Tube O.D. D	d	Width across flat H_1	Width across flat H	t	ℓ	Appprox. L
BU – 04	4	2.5	12	12	6	20	35
BU – 06	6	4	14	14	7	30	51
BU – 08	8	6	17	17	7	31	52
BU – 10	10	8	17	19	7	31	54
BU – 12	12	10	19	22	7	31	54
BU – 15	15	12	24	27	7.5	36	61
BU – 16	16	13	27	30	7.5	36	61
BU – 18	18	14	27	32	8	36	61
BU – 20	20	17	30	36	8	38	63
BU – 22	22	18	32	36	9	38	63
BU – 25	25	20	36	41	10	39	66
BU – 28	28	22	41	46	10	43	71
BU – 30	30	25	41	46	10	43	72
BU – 32	32	26	46	50	11	44	73
BU – 35	35	28	46	55	11	44	79
BU – 38	38	32	50	60	12	46	85
BU – 40	40	32	55	60	12	55	94
BU – 42	42	34	55	60	12	55	94
BU – 50	50	40	65	75	12	60	103
BU – 81	⅛ 10.5	8	17	19	7	31	54
BU – 82	¼ 13.8	11	22	24	7.5	36	60
BU – 83	⅜ 17.3	14	27	32	8	36	61
BU – 84	½ 21.7	18	32	36	9	38	63
BU – 85	¾ 27.2	22	41	46	10	43	71
BU – 86	1 34.0	28	46	55	11	44	79
BU – 87	1¼ 42.7	34	60	65	12	57	98
BU – 88	1½ 48.6	40	65	75	12	60	103

鋼管用喰込み継手

ユニオンエルボ　BL

Bite Type Tube Fittings

UNION ELBOW

BL

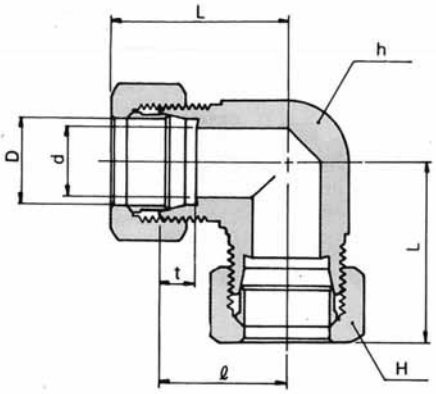

Designations	Tube O.D. D		d	Width across flat h	Width across flat H	t	ℓ	Appprox. L
BL－04	4		2.5	12	12	6	15	22.5
BL－06	6		4	14	14	7	20	30.5
BL－08	8		6	17	17	7	23	33.5
BL－10	10		8	17	19	7	23	34.5
BL－12	12		10	19	22	7	24	35.5
BL－15	15		12	24	27	7.5	29	41.5
BL－16	16		13	27	30	7.5	32	44.5
BL－18	18		14	27	32	8	32	44.5
BL－20	20		17	30	36	8	33	45.5
BL－22	22		18	32	36	9	34	46.5
BL－25	25		20	36	41	10	36	49.5
BL－28	28		22	41	46	10	41	55
BL－30	30		25	41	46	10	41	55.5
BL－32	32		26	46	50	11	45	59.5
BL－35	35		28	46	55	11	46	63.5
BL－38	38		32	50	60	12	50	69.5
BL－40	40		32	55	60	12	55	74.5
BL－42	42		34	55	60	12	55	74.5
BL－50	50		40	65	75	12	62	83.5
BL－81	⅛	10.5	8	17	19	7	23	34.5
BL－82	¼	13.8	11	22	24	7.5	28	40
BL－83	⅜	17.3	14	27	32	8	32	44.5
BL－84	½	21.7	18	32	36	9	34	46.5
BL－85	¾	27.2	22	41	46	10	41	55
BL－86	1	34.0	28	46	55	11	46	63.5
BL－87	1¼	42.7	34	60	65	12	57	77.5
BL－88	1½	48.6	40	65	75	12	62	83.5

鋼管用喰込み継手

ユニオンティ　　BT

Bite Type Tube Fittings

UNION TEE

BT

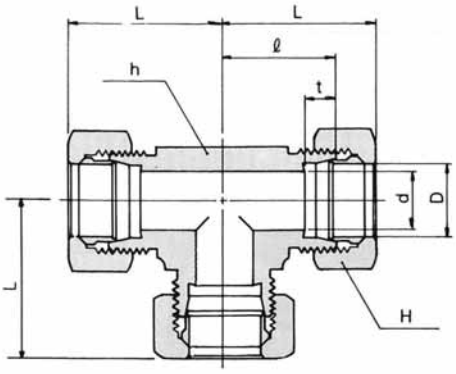

Designations	Tube O.D. D		d	Width across flat h	Width across flat H	t	ℓ	Appprox. L
BT – 04	4		2.5	12	12	6	15	22.5
BT – 06	6		4	14	14	7	20	30.5
BT – 08	8		6	17	17	7	23	33.5
BT – 10	10		8	17	19	7	23	34.5
BT – 12	12		10	19	22	7	24	35.5
BT – 15	15		12	24	27	7.5	29	41.5
BT – 16	16		13	27	30	7.5	32	44.5
BT – 18	18		14	27	32	8	32	44.5
BT – 20	20		17	30	36	8	33	45.5
BT – 22	22		18	32	36	9	34	46.5
BT – 25	25		20	36	41	10	36	49.5
BT – 28	28		22	41	46	10	41	55
BT – 30	30		25	41	46	10	41	55.5
BT – 32	32		26	46	50	11	45	59.5
BT – 35	35		28	46	55	11	46	63.5
BT – 38	38		32	50	60	12	50	69.5
BT – 40	40		32	55	60	12	55	74.5
BT – 42	42		34	55	60	12	55	74.5
BT – 50	50		40	65	75	12	62	83.5
BT – 81	⅛	10.5	8	17	19	7	23	34.5
BT – 82	¼	13.8	11	22	24	7.5	28	40
BT – 83	⅜	17.3	14	27	32	8	32	44.5
BT – 84	½	21.7	18	32	36	9	34	46.5
BT – 85	¾	27.2	22	41	46	10	41	55
BT – 86	1	34.0	28	46	55	11	46	63.5
BT – 87	1¼	42.7	34	60	65	12	57	77.5
BT – 88	1½	48.6	40	65	75	12	62	83.5

鋼管用喰込み継手

クロス　BC

Bite Type Tube Fittings

UNION CROSS

BC

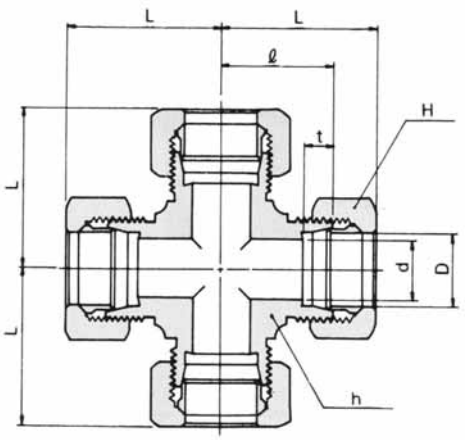

Designations	Tube O.D. D	d	Width across flat h	Width across flat H	t	ℓ	Appprox. L
BC – 06	6	4	17	14	7	23	33.5
BC – 08	8	6	17	17	7	23	33.5
BC – 10	10	8	19	19	7	24	35.5
BC – 12	12	10	19	22	7	24	35.5
BC – 15	15	12	27	27	7.5	32	44.5
BC – 16	16	13	27	30	7.5	32	44.5
BC – 18	18	14	30	32	8	33	45.5
BC – 20	20	17	30	36	8	33	45.5
BC – 25	25	20	36	41	10	36	49.5
BC – 30	30	25	46	46	10	45	59.5
BC – 32	32	26	46	50	11	45	59.5

鋼管用喰込み継手

隔壁ユニオン　　BBU

Bite Type Tube Fittings

STRAIGHT BULKHEAD UNION

BBU

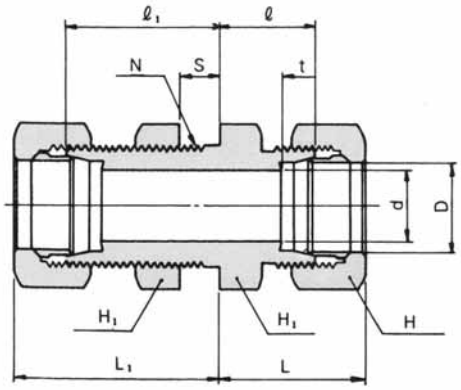

Designations	Tube O.D. D		d	Width across flat H1	H	t	ℓ1	ℓ	Appprox. L1	L	Panel Hole Drill Size N	Max Panel thickness S
BBU – 04	4		2.5	14	12	6	25	14	32.5	21.5	10.5	13
BBU – 06	6		4	17	14	7	32	19	42.5	29.5	12.5	13
BBU – 08	8		6	19	17	7	32	19	42.5	29.5	14.5	13
BBU – 10	10		8	22	19	7	32	20	43.5	31.5	16.5	13
BBU – 12	12		10	24	22	7	32	20	43.5	31.5	18.5	13
BBU – 15	15		12	27	27	7.5	37	22	49.5	34.5	22.5	15
BBU – 16	16		13	30	30	7.5	37	24	49.5	36.5	24.5	15
BBU – 18	18		14	32	32	8	39	24	51.5	36.5	26.5	15
BBU – 20	20		17	32	36	8	39	24	51.5	36.5	28.5	15
BBU – 22	22		18	36	36	9	39	25	51.5	37.5	30.5	15
BBU – 25	25		20	41	41	10	39	25	52.5	38.5	35.5	15
BBU – 28	28		22	46	46	10	41	28	55	42	38.5	15
BBU – 30	30		25	46	46	10	41	28	55.5	42.5	40.5	15
BBU – 32	32		26	50	50	11	43	30	57.5	44.5	42.5	15
BBU – 35	35		28	50	55	11	43	30	60.5	47.5	45.5	15
BBU – 38	38		32	55	60	12	45	31	64.5	50.5	48.5	15
BBU – 40	40		32	60	60	12	50	37	69.5	56.5	52.5	15
BBU – 50	50		40	70	75	12	50	43	71.5	64.5	64.5	15
BBU – 81	⅛	10.5	8	22	19	7	32	20	43.5	31.5	16.5	13
BBU – 82	¼	13.8	11	27	24	7.5	37	22	49	34	20.5	15
BBU – 83	⅜	17.3	14	32	32	8	39	24	51.5	36.5	26.5	15
BBU – 84	½	21.7	18	36	36	9	39	25	51.5	37.5	30.5	15
BBU – 85	¾	27.2	22	46	46	10	41	28	55	42	38.5	15
BBU – 86	1	34.0	28	50	55	11	43	30	60.5	47.5	45.5	15
BBU – 87	1¼	42.7	34	65	65	12	50	40	70.5	60.5	56.5	15
BBU – 88	1½	48.6	40	70	75	12	50	43	71.5	64.5	64.5	15

鋼管用喰込み継手

隔壁エルボ　　BBL

Bite Type Tube Fittings

BULKHEAD ELBOW

BBL

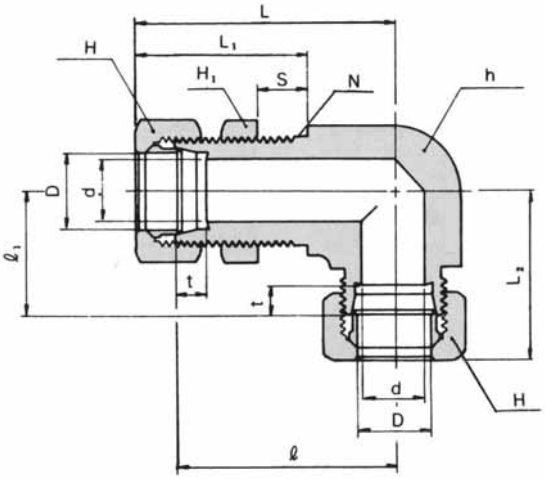

Designations	Tube O.D. D	d	Width across flat H	H1	H	t	ℓ1	ℓ	Appprox. L1	L2	L	Panel Hole Drill Size N	Max Panel thickness S
BBL－06	6	4	17	17	14	7	23	45	42.5	33.5	55.5	12.5	13
BBL－08	8	6	19	19	17	7	24	46	42.5	34.5	56.5	14.5	13
BBL－10	10	8	22	22	19	7	26	48	43.5	37.5	59.5	16.5	13
BBL－12	12	10	24	24	22	7	27	49	43.5	38.5	60.5	18.5	13
BBL－15	15	12	27	27	27	7.5	31	57	49.5	43.5	69.5	22.5	15
BBL－16	16	13	30	30	30	7.5	33	59	49.5	45.5	71.5	24.5	15
BBL－18	18	14	32	32	32	8	33	63	51.5	45.5	75.5	26.5	15
BBL－20	20	17	32	32	36	8	33	65	51.5	45.5	77.5	28.5	15
BBL－22	22	18	36	36	36	9	36	65	51.5	48.5	77.5	30.5	15
BBL－25	25	20	41	41	41	10	39	68	52.5	52.5	81.5	35.5	15
BBL－28	28	22	41	46	46	10	41	70	55	55	84	38.5	15
BBL－30	30	25	46	46	46	10	46	74	55.5	60.5	88.5	40.5	15

鋼管用喰込み継手

ハーフユニオン　　BMC-R

Bite Type Tube Fittings

MALE CONNECTOR

BMC-R

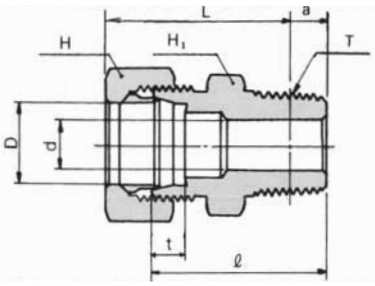

Designations	Tube O.D. D		(PT) T	d	Basic gauge length a	Width across flat H_1	Width across flat H	t	ℓ	Appprox. L
BMC04 - 01R	4		⅛	2.5	3.97	12	12	6	22	25.5
BMC06 - 01R	6		⅛	4	3.97	14	14	7	28	34.5
BMC06 - 02R	6		¼	4	6.01	14	14	7	33	37.5
BMC08 - 01R	8		⅛	4	3.97	17	17	7	29	35.5
BMC08 - 02R	8		¼	6	6.01	17	17	7	33	37.5
BMC10 - 02R	10		¼	7	6.01	17	19	7	33	38.5
BMC10 - 03R	10		⅜	8	6.35	19	19	7	34	39
BMC10 - 04R	10		½	8	8.16	22	19	7	39	42.5
BMC12 - 02R	12		¼	7	6.01	19	22	7	33	38.5
BMC12 - 03R	12		⅜	9	6.35	19	22	7	34	39
BMC12 - 04R	12		½	10	8.16	24	22	7	39	42.5
BMC15 - 03R	15		⅜	9	6.35	24	27	7.5	37	43
BMC15 - 04R	15		½	12	8.16	24	27	7.5	41	45.5
BMC16 - 03R	16		⅜	9	6.35	27	30	7.5	37	43
BMC16 - 04R	16		½	12	8.16	27	30	7.5	41	45.5
BMC18 - 03R	18		⅜	9	6.35	27	32	8	37	43
BMC18 - 04R	18		½	12	8.16	27	32	8	41	45.5
BMC20 - 04R	20		½	12	8.16	30	36	8	43	47.5
BMC20 - 06R	20		¾	16	9.53	30	36	8	45	48
BMC22 - 04R	22		½	12	8.16	32	36	9	43	47.5
BMC22 - 06R	22		¾	16	9.53	32	36	9	45	48
BMC25 - 06R	25		¾	16	9.53	36	41	10	46	50
BMC25 - 08R	25		1	20	10.39	36	41	10	49	52
BMC28 - 06R	28		¾	16	9.53	41	46	10	48	52.5
BMC28 - 08R	28		1	22	10.39	41	46	10	51	54.5
BMC30 - 08R	30		1	22	10.39	41	46	10	51	55
BMC30 - 10R	30		1¼	25	12.70	46	46	10	55	57
BMC32 - 10R	32		1¼	26	12.70	46	50	11	55	57
BMC35 - 10R	35		1¼	28	12.70	46	55	11	55	60
BMC38 - 12R	38		1½	32	12.70	50	60	12	57	64
BMC40 - 12R	40		1½	32	12.70	55	60	12	62	69
BMC42 - 12R	42		1½	34	12.70	55	60	12	62	69
BMC50 - 16R	50		2	40	15.88	65	75	12	71	76.5
BMC81 - 01R	⅛	10.5	⅛	4	3.97	17	19	7	29	36.5
BMC81 - 02R	⅛	10.5	¼	7	6.01	17	19	7	33	38.5
BMC82 - 02R	¼	13.8	¼	7	6.01	22	24	7.5	36	42
BMC82 - 03R	¼	13.8	⅜	9	6.35	22	24	7.5	37	42.5
BMC83 - 03R	⅜	17.3	⅜	9	6.35	27	32	8	37	43
BMC83 - 04R	⅜	17.3	½	12	8.16	27	32	8	41	45.5
BMC84 - 04R	½	21.7	½	12	8.16	32	36	9	43	47.5
BMC84 - 06R	½	21.7	¾	16	9.53	32	36	9	45	48
BMC85 - 06R	¾	27.2	¾	16	9.53	41	46	10	48	52.5
BMC85 - 08R	¾	27.2	1	22	10.39	41	46	10	51	54.5
BMC86 - 08R	1	34.0	1	22	10.39	46	55	11	52	59
BMC86 - 10R	1	34.0	1¼	28	12.70	46	55	11	55	60
BMC87 - 10R	1¼	42.7	1¼	31	12.70	60	65	12	64	72
BMC87 - 12R	1¼	42.7	1½	34	12.70	60	65	12	64	72
BMC88 - 12R	1½	48.6	1½	36	12.70	65	75	12	67	76
BMC88 - 16R	1½	48.6	2	40	15.88	65	75	12	71	76.5

鋼管用喰込み継手

ロング喰込みジョイント　　BLMC

Bite Type Tube Fittings

LONG MALE CONNECTOR

BLMC

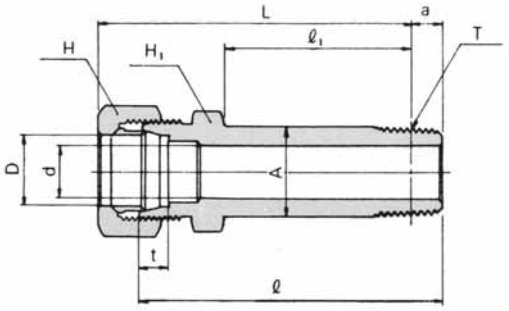

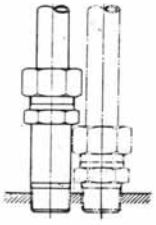

Applied View

Designations	Tube O.D. D	(PT) T	d	Basic gauge length a	Width across flat H1	Width across flat H	t	A	ℓ	ℓ1	Appprox. L
BLMC04 – 01R	4	⅛	2.5	3.97	12	12	6	10.5	46	30	49.5
BLMC06 – 01R	6	⅛	4	3.97	14	14	7	10.5	63	41	69.5
BLMC08 – 02R	8	¼	6	6.01	17	17	7	14	70	45	74.5
BLMC10 – 02R	10	¼	7	6.01	17	19	7	14	71	46	76.5
BLMC10 – 03R	10	⅜	8	6.35	19	19	7	17.5	72	46.5	77
BLMC12 – 02R	12	¼	7	6.01	19	22	7	14	71	46	76.5
BLMC12 – 03R	12	⅜	9	6.35	19	22	7	17.5	72	46.5	77
BLMC15 – 03R	15	⅜	9	6.35	24	27	7.5	17.5	81	52.5	87
BLMC15 – 04R	15	½	12	8.16	24	27	7.5	22	86	56	90.5
BLMC16 – 04R	16	½	12	8.16	27	30	7.5	22	86	56	90.5
BLMC18 – 04R	18	½	12	8.16	27	32	8	22	86	56	90.5
BLMC20 – 06R	20	¾	16	9.53	30	36	8	27.5	92	58.5	95
BLMC22 – 06R	22	¾	16	9.53	32	36	9	27.5	93	59.5	96
BLMC25 – 08R	25	1	20	10.39	36	41	10	34	99	63.5	102
BLMC28 – 08R	28	1	22	10.39	41	46	10	34	104	66.5	107.5
BLMC30 – 10R	30	1¼	25	12.70	46	46	10	42.5	109	68.5	111
BLMC32 – 10R	32	1¼	26	12.70	46	50	11	42.5	110	69.5	112
BLMC81 – 02R	⅛ 10.5	¼	7	6.01	17	19	7	14	71	46	76.5
BLMC82 – 03R	¼ 13.8	⅜	9	6.35	22	24	7.5	17.5	81	52.5	86.5
BLMC83 – 03R	⅜ 17.3	⅜	9	6.35	27	32	8	17.5	81	52.5	87
BLMC83 – 04R	⅜ 17.3	½	12	8.16	27	32	8	22	86	56	90.5
BLMC84 – 06R	½ 21.7	¾	16	9.53	32	36	9	27.5	93	59.5	96
BLMC85 – 08R	¾ 27.2	1	22	10.39	41	46	10	34	104	66.5	107.5

鋼管用喰込み継手

ハーフユニオン（銅ガスケット用） **BMC-G**

Bite Type Tube Fittings

MALE CONNECTOR (FOR COPPER GASKET)

BMC-G

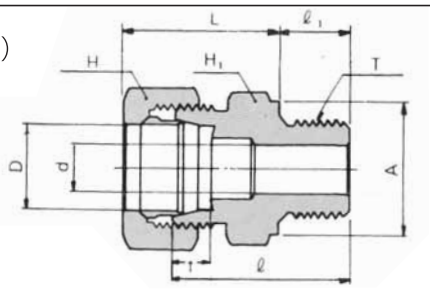

Designations	Tube O.D. D		(PF) T	d	Width across flat H1	Width across flat H	t	A	ℓ1	ℓ	Appprox. L
BMC04 - 01G	4		⅛	2.5	14	12	6	14	8	23	22.5
BMC06 - 01G	6		⅛	4	14	14	7	14	8	28	30.5
BMC06 - 02G	6		¼	4	19	14	7	18	12	33	31.5
BMC08 - 01G	8		⅛	4	17	17	7	14	8	28	30.5
BMC08 - 02G	8		¼	6	19	17	7	18	12	33	31.5
BMC10 - 02G	10		¼	6	19	19	7	18	12	33	32.5
BMC10 - 03G	10		⅜	8	22	19	7	21.5	12	34	33.5
BMC12 - 02G	12		¼	6	19	22	7	18	12	33	32.5
BMC12 - 03G	12		⅜	8	22	22	7	21.5	12	34	33.5
BMC12 - 04G	12		½	10	27	22	7	25.5	14	39	36.5
BMC15 - 03G	15		⅜	8	24	27	7.5	21.5	12	37	37.5
BMC15 - 04G	15		½	12	27	27	7.5	25.5	14	41	39.5
BMC16 - 04G	16		½	12	27	30	7.5	25.5	14	41	39.5
BMC18 - 04G	18		½	12	27	32	8	25.5	14	41	39.5
BMC20 - 06G	20		¾	16	32	36	8	31.5	16	46	42.5
BMC22 - 04G	22		½	12	32	36	9	25.5	14	43	41.5
BMC22 - 06G	22		¾	16	32	36	9	31.5	16	46	42.5
BMC25 - 06G	25		¾	16	36	41	10	31.5	16	46	43.5
BMC25 - 08G	25		1	20	41	41	10	38	18	50	45.5
BMC28 - 08G	28		1	22	41	46	10	38	18	52	48
BMC30 - 08G	30		1	22	41	46	10	38	18	52	48.5
BMC30 - 10G	30		1¼	25	50	46	10	48.5	20	57	51.5
BMC32 - 10G	32		1¼	26	50	50	11	48.5	20	57	51.5
BMC35 - 10G	35		1¼	28	50	55	11	48.5	20	57	54.5
BMC38 - 12G	38		1½	32	55	60	12	53.5	21	58	56.5
BMC40 - 12G	40		1½	32	55	60	12	53.5	21	62	60.5
BMC42 - 12G	42		1½	34	55	60	12	53.5	21	62	60.5
BMC50 - 16G	50		2	40	70	75	12	66	25	73	69.5
BMC81 - 01G	⅛	10.5	⅛	4	17	19	7	14	8	29	32.5
BMC81 - 02G	⅛	10.5	¼	6	19	19	7	18	12	33	32.5
BMC82 - 02G	¼	13.8	¼	6	22	24	7.5	18	12	36	36
BMC82 - 03G	¼	13.8	⅜	8	22	24	7.5	21.5	12	36	36
BMC83 - 03G	⅜	17.3	⅜	8	27	32	8	21.5	12	38	38.5
BMC83 - 04G	⅜	17.3	½	12	27	32	8	25.5	14	41	39.5
BMC84 - 04G	½	21.7	½	12	32	36	9	25.5	14	43	41.5
BMC84 - 06G	½	21.7	¾	16	32	36	9	31.5	16	46	42.5
BMC85 - 06G	¾	27.2	¾	16	41	46	10	31.5	16	50	48
BMC85 - 08G	¾	27.2	1	22	41	46	10	38	18	52	48
BMC86 - 08G	1	34.0	1	22	46	55	11	38	18	54	53.5
BMC86 - 10G	1	34.0	1¼	28	50	55	11	48.5	20	57	54.5
BMC87 - 10G	1¼	42.7	1¼	31	60	65	12	48.5	20	63	63.5
BMC87 - 12G	1¼	42.7	1½	34	60	65	12	53.5	21	64	63.5
BMC88 - 12G	1½	48.6	1½	36	65	75	12	53.5	21	65	65.5
BMC88 - 16G	1½	48.6	2	40	70	75	12	66	25	73	69.5

鋼管用喰込み継手

ハーフユニオン（O- リング用） **BOM**

Bite Type Tube Fittings

MALE CONNECTOR (FOR O-SEAL)

BOM

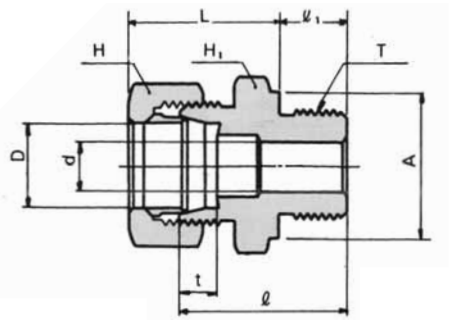

Designations	Tube O.D. D		(PF) T	d	Width across flat H1	H	t	A	ℓ1	ℓ	Appprox. L
BOM04 - 01G	4		⅛	2.5	14	12	6	14	8	23	22.5
BOM06 - 01G	6		⅛	4	14	14	7	14	8	28	30.5
BOM06 - 02G	6		¼	4	19	14	7	19	12	33	31.5
BOM08 - 01G	8		⅛	4	17	17	7	14	8	28	30.5
BOM08 - 02G	8		¼	6	19	17	7	19	12	33	31.5
BOM10 - 02G	10		¼	6	19	19	7	19	12	33	32.5
BOM10 - 03G	10		⅜	8	22	19	7	22	12	34	33.5
BOM12 - 02G	12		¼	6	19	22	7	19	12	33	32.5
BOM12 - 03G	12		⅜	8	22	22	7	22	12	34	33.5
BOM12 - 04G	12		½	10	27	22	7	27	14	39	36.5
BOM15 - 03G	15		⅜	8	24	27	7.5	22	12	37	37.5
BOM15 - 04G	15		½	12	27	27	7.5	27	14	41	39.5
BOM16 - 04G	16		½	12	27	30	7.5	27	14	41	39.5
BOM18 - 04G	18		½	12	27	32	8	27	14	41	39.5
BOM20 - 06G	20		¾	16	36	36	8	36	16	46	42.5
BOM22 - 04G	22		½	12	32	36	9	27	14	43	41.5
BOM22 - 06G	22		¾	16	36	36	9	36	16	46	42.5
BOM25 - 06G	25		¾	16	36	41	10	36	16	46	43.5
BOM25 - 08G	25		1	20	41	41	10	41	18	50	45.5
BOM28 - 08G	28		1	22	41	46	10	41	18	52	48
BOM30 - 08G	30		1	22	41	46	10	41	18	52	48.5
BOM30 - 10G	30		1¼	25	50	46	10	50	20	57	51.5
BOM32 - 10G	32		1¼	26	50	50	11	50	20	57	51.5
BOM35 - 10G	35		1¼	28	50	55	11	50	20	57	54.5
BOM38 - 12G	38		1½	32	55	60	12	55	21	58	56.5
BOM40 - 12G	40		1½	32	55	60	12	55	21	62	60.5
BOM42 - 12G	42		1½	34	55	60	12	55	21	62	60.5
BOM50 - 16G	50		2	40	70	75	12	75	25	73	69.5
BOM81 - 01G	⅛	10.5	⅛	4	17	19	7	14	8	29	32.5
BOM81 - 02G	⅛	10.5	¼	6	19	19	7	19	12	33	32.5
BOM82 - 02G	¼	13.8	¼	6	22	24	7.5	19	12	36	36
BOM82 - 03G	¼	13.8	⅜	8	22	24	7.5	22	12	36	36
BOM83 - 03G	⅜	17.3	⅜	8	27	32	8	22	12	38	38.5
BOM83 - 04G	⅜	17.3	½	12	27	32	8	27	14	41	39.5
BOM84 - 04G	½	21.7	½	12	32	36	9	27	14	43	41.5
BOM84 - 06G	½	21.7	¾	16	36	36	9	36	16	46	42.5
BOM85 - 06G	¾	27.2	¾	16	41	46	10	36	16	50	48
BOM85 - 08G	¾	27.2	1	22	41	46	10	41	18	52	48
BOM86 - 08G	1	34.0	1	22	46	55	11	41	18	54	53.5
BOM86 - 10G	1	34.0	1¼	28	50	55	11	50	20	57	54.5
BOM87 - 10G	1¼	42.7	1¼	31	60	65	12	50	20	63	63.5
BOM87 - 12G	1¼	42.7	1½	34	60	65	12	55	21	64	63.5
BOM88 - 12G	1½	48.6	1½	36	65	75	12	55	21	65	65.5
BOM88 - 16G	1½	48.6	2	40	75	75	12	75	25	73	69.5

鋼管用喰込み継手

片オスエルボ　　BLM

Bite Type Tube Fittings

MALE ELBOW

BLM

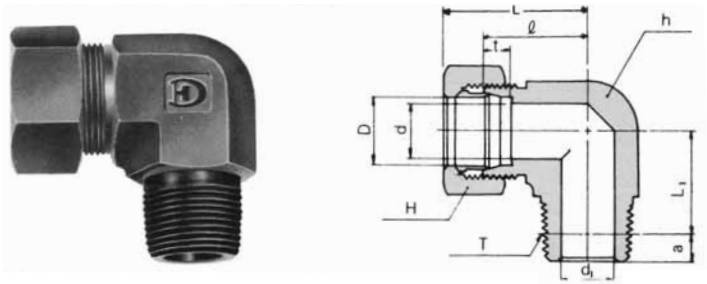

Designations	Tube O.D. D	(PT) T	d	d_1	Basic gauge length a	Width across flat h	Width across flat H	t	ℓ	Appprox. L	Appprox. L_1
BLM04 - 01R	4	⅛	2.5	4	3.97	12	12	6	15	22.5	13
BLM06 - 01R	6	⅛	4	4	3.97	14	14	7	20	30.5	14
BLM06 - 02R	6	¼	4	7	6.01	14	14	7	23	33.5	17
BLM08 - 01R	8	⅛	6	4	3.97	17	17	7	23	33.5	16
BLM08 - 02R	8	¼	6	7	6.01	17	17	7	23	33.5	18
BLM10 - 02R	10	¼	8	7	6.01	17	19	7	23	34.5	19
BLM10 - 03R	10	⅜	8	9	6.35	19	19	7	24	35.5	19.5
BLM10 - 04R	10	½	8	12	8.16	22	19	7	29	40.5	26
BLM12 - 02R	12	¼	10	7	6.01	19	22	7	24	35.5	20
BLM12 - 03R	12	⅜	10	9	6.35	19	22	7	24	35.5	20.5
BLM12 - 04R	12	½	10	12	8.16	24	22	7	29	40.5	26
BLM15 - 03R	15	⅜	12	9	6.35	24	27	7.5	29	41.5	23.5
BLM15 - 04R	15	½	12	12	8.16	24	27	7.5	29	41.5	26
BLM16 - 03R	16	⅜	13	9	6.35	27	30	7.5	32	44.5	25.5
BLM16 - 04R	16	½	13	12	8.16	27	30	7.5	32	44.5	27
BLM18 - 03R	18	⅜	14	9	6.35	27	32	8	32	44.5	27.5
BLM18 - 04R	18	½	14	12	8.16	27	32	8	32	44.5	30
BLM20 - 04R	20	½	17	12	8.16	30	36	8	33	45.5	32
BLM20 - 06R	20	¾	17	16	9.53	30	36	8	33	45.5	30.5
BLM22 - 04R	22	½	18	12	8.16	32	36	9	34	46.5	32
BLM22 - 06R	22	¾	18	16	9.53	32	36	9	34	46.5	32.5
BLM25 - 06R	25	¾	20	16	9.53	36	41	10	36	49.5	33.5
BLM25 - 08R	25	1	20	22	10.39	36	41	10	36	49.5	35.5
BLM28 - 06R	28	¾	22	16	9.53	41	46	10	41	55	37.5
BLM28 - 08R	28	1	22	22	10.39	41	46	10	41	55	39.5
BLM30 - 08R	30	1	25	22	10.39	41	46	10	41	55.5	39.5
BLM30 - 10R	30	1¼	25	31	12.70	46	46	10	46	60.5	42.5
BLM32 - 10R	32	1¼	26	31	12.70	46	50	11	46	60.5	43.5
BLM35 - 10R	35	1¼	28	31	12.70	46	55	11	46	63.5	45.5
BLM38 - 12R	38	1½	32	36	12.70	50	60	12	50	69.5	48.5
BLM40 - 12R	40	1½	32	36	12.70	55	60	12	55	74.5	49.5
BLM42 - 12R	42	1½	34	36	12.70	55	60	12	55	74.5	49.5
BLM50 - 16R	50	2	40	46	15.88	65	75	12	62	83.5	58
BLM81 - 01R	⅛ 10.5	⅛	8	4	3.97	17	19	7	23	34.5	17
BLM81 - 02R	⅛ 10.5	¼	8	7	6.01	17	19	7	23	34.5	19
BLM82 - 02R	¼ 13.8	¼	11	7	6.01	22	24	7.5	28	40	22
BLM82 - 03R	¼ 13.8	⅜	11	9	6.35	22	24	7.5	28	40	22.5
BLM83 - 03R	⅜ 17.3	⅜	14	9	6.35	27	32	8	32	44.5	27.5
BLM83 - 04R	⅜ 17.3	½	14	12	8.16	27	32	8	32	41.5	30
BLM84 - 04R	½ 21.7	½	18	12	8.16	32	36	9	34	46.5	32
BLM84 - 06R	½ 21.7	¾	18	16	9.53	32	36	9	34	46.5	32.5
BLM85 - 06R	¾ 27.2	¾	22	16	9.53	41	46	10	41	55	37.5
BLM85 - 08R	¾ 27.2	1	22	22	10.39	41	46	10	41	55	39.5
BLM86 - 08R	1 34.0	1	28	22	10.39	46	55	11	46	63.5	44.5
BLM86 - 10R	1 34.0	1¼	28	31	12.70	46	55	11	46	63.5	45.5
BLM87 - 10R	1¼ 42.7	1¼	34	31	12.70	60	65	12	57	77.5	51.5
BLM87 - 12R	1¼ 42.7	1½	34	36	12.70	60	75	12	57	77.5	51.5
BLM88 - 12R	1½ 48.6	1½	40	36	12.70	65	75	12	62	83.5	57.5
BLM88 - 16R	1½ 48.6	2	40	46	15.88	65	75	12	62	83.5	58

鋼管用喰込み継手

ロング片オスエルボ　**BLLM**

Bite Type Tube Fittings

LONG MALE ELBOW

BLLM

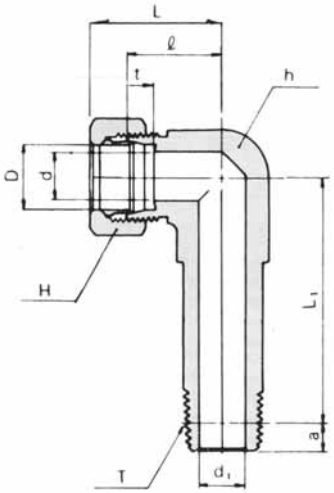

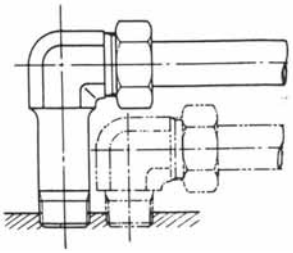

Applied View

Designations	Tube O.D. D	(PT) T	d	d_1	Basic gauge length a	Width across flat h	Width across flat H	t	ℓ	Appprox. L	Appprox. L_1
BLLM06 - 01R	6	⅛	4	4	3.97	14	14	7	20	30.5	36
BLLM08 - 02R	8	¼	6	7	6.01	17	17	7	23	33.5	43
BLLM10 - 02R	10	¼	8	7	6.01	17	19	7	23	34.5	46
BLLM12 - 02R	12	¼	10	7	6.01	19	22	7	24	35.5	52
BLLM12 - 03R	12	⅜	10	9	6.35	19	22	7	24	35.5	53
BLLM15 - 03R	15	⅜	12	9	6.35	24	27	7.5	29	41.5	61.5
BLLM15 - 04R	15	½	12	12	8.16	24	27	7.5	29	41.5	67
BLLM16 - 04R	16	½	13	12	8.16	27	30	7.5	32	44.5	70
BLLM18 - 04R	18	½	14	12	8.16	27	32	8	32	44.5	77
BLLM20 - 06R	20	¾	17	16	9.53	30	36	8	33	45.5	82.5
BLLM22 - 06R	22	¾	18	16	9.53	32	36	9	34	46.5	83.5
BLLM25 - 06R	25	¾	20	16	9.53	36	41	10	36	49.5	90.5
BLLM25 - 08R	25	1	20	22	10.39	36	41	10	36	49.9	91.5
BLLM28 - 08R	28	1	22	22	10.39	41	46	10	41	55	104.5
BLLM30 - 10R	30	1¼	25	31	12.70	46	46	10	46	60.5	104.5
BLLM32 - 10R	32	1¼	26	31	12.70	46	50	11	46	60.5	104.5
BLLM35 - 10R	35	1¼	28	31	12.70	46	55	11	46	63.5	121.5

鋼管用喰込み継手

片オスエルボ（O- リング用） **BOLM**

Bite Type Tube Fittings

O-SEAL MALE ELBOW

BOLM

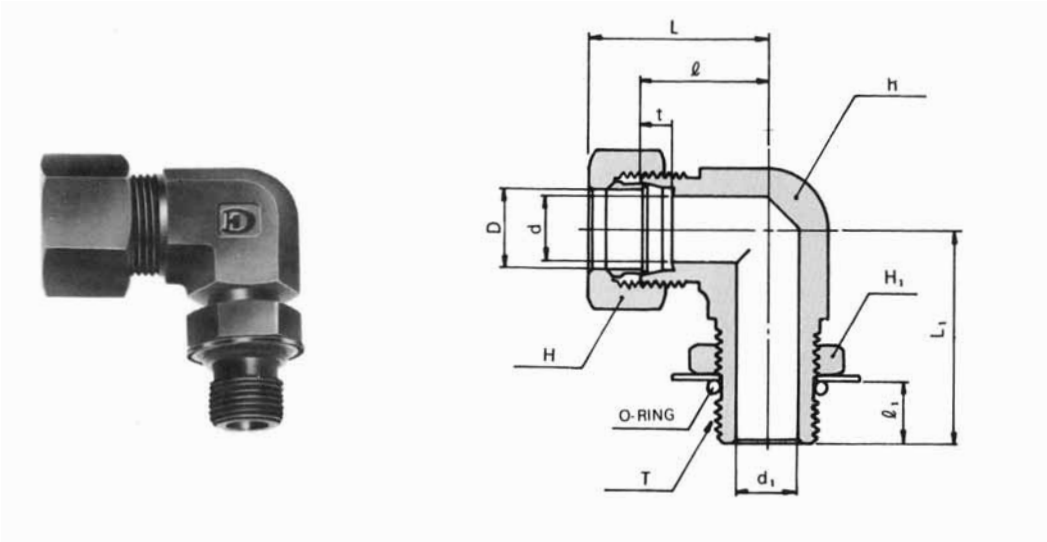

Designations	Tube O.D. D	(PF) T	d	d_1	Width across flat h	H_1	H	t	ℓ_1	ℓ	Appprox. L_1	L
BOLM06 - 01G	6	⅛	4	4	14	14	14	7	10	20	30	30.5
BOLM08 - 02G	8	¼	6	6	17	19	17	7	12	23	34	33.5
BOLM10 - 02G	10	¼	8	6	17	19	19	7	12	23	35	34.5
BOLM12 - 02G	12	¼	10	6	19	19	22	7	12	24	36	35.5
BOLM12 - 03G	12	⅜	10	9	19	22	22	7	12	24	36	35.5
BOLM12 - 04G	12	½	10	12	24	27	22	7	16	24	46	35.5
BOLM15 - 03G	15	⅜	12	9	24	22	27	7.5	12	29	40	41.5
BOLM15 - 04G	15	½	12	12	24	27	27	7.5	16	29	46	41.5
BOLM16 - 04G	16	½	13	12	24	27	30	7.5	16	32	46	44.5
BOLM18 - 04G	18	½	14	12	30	27	32	8	16	32	52	44.5
BOLM20 - 06G	20	¾	17	16	30	36	36	8	17	33	52	45.5
BOLM22 - 06G	22	¾	18	16	32	36	36	9	17	34	52	46.5
BOLM25 - 06G	25	¾	20	16	36	36	41	10	17	36	60	49.5
BOLM25 - 08G	25	1	20	22	36	41	41	10	21	36	62	49.5
BOLM28 - 08G	28	1	22	22	41	41	46	10	21	41	62	55
BOLM30 - 08G	30	1	25	22	41	41	46	10	21	41	66	55.5
BOLM30 - 10G	30	1¼	25	31	46	50	46	10	21	44	66	58.5
BOLM32 - 10G	32	1¼	26	31	46	50	50	11	21	46	66	60.5
BOLM35 - 10G	35	1¼	28	31	46	50	55	11	21	46	66	63.5
BOLM38 - 12G	38	1½	32	36	50	55	60	12	21	50	73	69.5

鋼管用喰込み継手

オスメスエルボ　　BSLM

Bite Type Tube Fittings

STUD ELBOW

BSLM

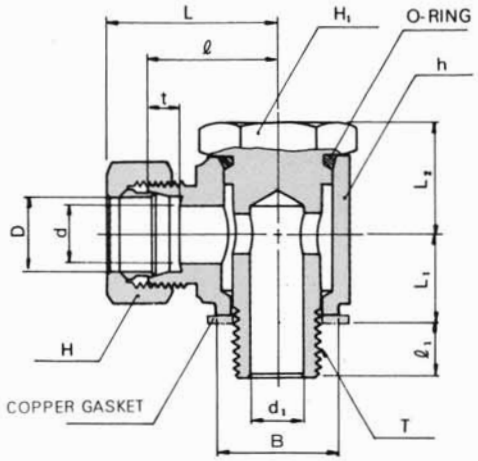

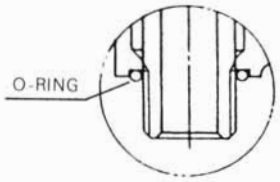

For O-ring seal

Designations	Tube O.D. D	(PF) T	d_1	d	Width across flat h	H_1	H	t	ℓ_1	ℓ	Appprox. L_1	L_2	L	B	O-ring
BSLM06 - 01G	6	⅛	4	4	17	17	14	7	8	23	13	14	33.5	14	P10
BSLM08 - 02G	8	¼	7	6	22	22	17	7	12	25	16	17	35.5	18	P12
BSLM10 - 02G	10	¼	7	8	22	22	19	7	12	25	16	17	36.5	18	P12
BSLM12 - 03G	12	⅜	9	10	27	27	22	7	12	29	19	22	40.5	21.5	P18
BSLM15 - 04G	15	½	12	12	36	30	27	7.5	14	36	24	28	48.5	25.5	P22
BSLM16 - 04G	16	½	12	13	36	30	30	7.5	14	36	24	28	48.5	25.5	P22
BSLM18 - 04G	18	½	12	14	36	30	32	8	14	36	24	28	48.5	25.5	P22
BSLM20 - 06G	20	¾	16	17	41	41	36	8	16	38	28	32	50.5	31.5	P28
BSLM22 - 06G	22	¾	16	18	42	41	36	9	16	38	28	32	50.5	31.5	P28
BSLM25 - 08G	25	1	22	20	50	50	41	10	18	42	37	38	55.5	38	P36
BSLM28 - 08G	28	1	22	22	50	50	46	10	18	42	37	38	56	38	P36
BSLM81 - 02G	⅛ 10.5	¼	7	8	22	22	19	7	12	25	16	17	36.5	18	P12
BSLM82 - 03G	¼ 13.8	⅜	9	11	27	27	24	7.5	12	29	19	22	41	21.5	P18
BSLM83 - 04G	⅜ 17.3	½	12	14	36	30	32	8	14	36	24	28	48.5	25.5	P22
BSLM84 - 06G	½ 21.7	¾	16	18	41	41	36	9	16	38	28	32	50.5	31.5	P28
BSLM85 - 08G	¾ 27.2	1	22	22	50	50	46	10	18	42	37	38	56	38	P36

鋼管用喰込み継手

二方喰込みティ　**BBTM**

Bite Type Tube Fittings

MALE BRANCH TEE

BBTM

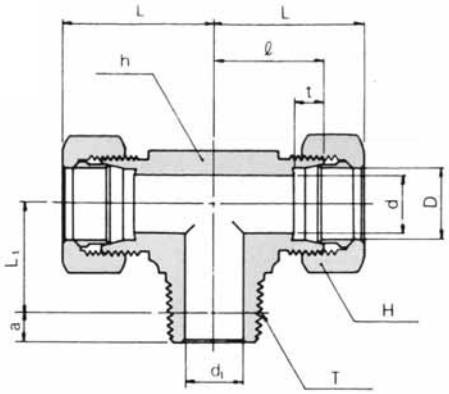

Designations	Tube O.D. D		(PT) T	d	d_1	Basic gauge length a	Width across flat h	H	t	ℓ	Appprox. L	L_1
BBTM04 - 01R	4		⅛	2.5	4	3.97	12	12	6	15	22.5	13
BBTM06 - 01R	6		⅛	4	4	3.97	14	14	7	20	30.5	14
BBTM06 - 02R	6		¼	4	7	6.01	17	14	7	23	33.5	17
BBTM08 - 01R	8		⅛	6	4	3.97	17	17	7	23	33.5	16
BBTM08 - 02R	8		¼	6	7	6.01	17	17	7	23	33.5	18
BBTM10 - 02R	10		¼	8	7	6.01	17	19	7	23	34.5	19
BBTM10 - 03R	10		⅜	8	9	6.35	19	19	7	24	35.5	19.5
BBTM12 - 02R	12		¼	10	7	6.01	19	22	7	24	35.5	18
BBTM12 - 03R	12		⅜	10	9	6.35	19	22	7	24	35.5	20.5
BBTM15 - 03R	15		⅜	12	9	6.35	24	27	7.5	29	41.5	23.5
BBTM15 - 04R	15		½	12	12	8.16	24	27	7.5	29	41.5	26
BBTM16 - 04R	16		½	13	12	8.16	27	30	7.5	32	44.5	27
BBTM18 - 04R	18		½	14	12	8.16	27	32	8	32	44.5	30
BBTM20 - 06R	20		¾	17	16	9.53	30	36	8	33	45.5	30.5
BBTM22 - 06R	22		¾	18	16	9.53	32	36	9	34	46.5	32.5
BBTM25 - 06R	25		¾	20	16	9.53	36	41	10	36	49.5	33.5
BBTM25 - 08R	25		1	20	22	10.39	36	41	10	36	49.5	35.5
BBTM28 - 08R	28		1	22	22	10.39	41	46	10	41	55	39.5
BBTM30 - 08R	30		1	25	22	10.39	41	46	10	41	55.5	39.5
BBTM30 - 10R	30		1¼	25	31	12.70	46	46	10	46	60.5	42.5
BBTM32 - 10R	32		1¼	26	31	12.70	46	50	11	46	60.5	43.5
BBTM35 - 10R	35		1¼	28	31	12.70	46	55	11	46	63.5	45.5
BBTM38 - 12R	38		1½	32	36	12.70	50	60	12	50	69.5	48.5
BBTM40 - 12R	40		1½	32	36	12.70	55	60	12	55	74.5	49.5
BBTM50 - 16R	50		2	40	46	15.88	65	75	12	62	83.5	58
BBTM81 - 02R	⅛	10.5	¼	8	7	6.01	17	19	7	23	34.5	19
BBTM82 - 03R	¼	13.8	⅜	11	9	6.35	22	24	7.5	28	40	22.5
BBTM83 - 04R	⅜	17.3	½	14	12	8.16	27	32	8	32	44.5	30
BBTM84 - 06R	½	21.7	¾	18	16	9.53	32	36	9	34	46.5	32.5
BBTM85 - 08R	¾	27.2	1	22	22	10.39	41	46	10	41	55	39.5
BBTM86 - 10R	1	34.0	1¼	28	31	12.70	46	55	11	46	63.5	45.5
BBTM87 - 12R	1¼	42.7	1½	34	36	12.70	60	65	12	57	77.5	51.5
BBTM88 - 16R	1½	48.6	2	40	46	15.88	65	75	12	62	83.5	58

鋼管用喰込み継手

片オス喰込みティ　　BRTM

Bite Type Tube Fittings

MALE RUN TEE

BRTM

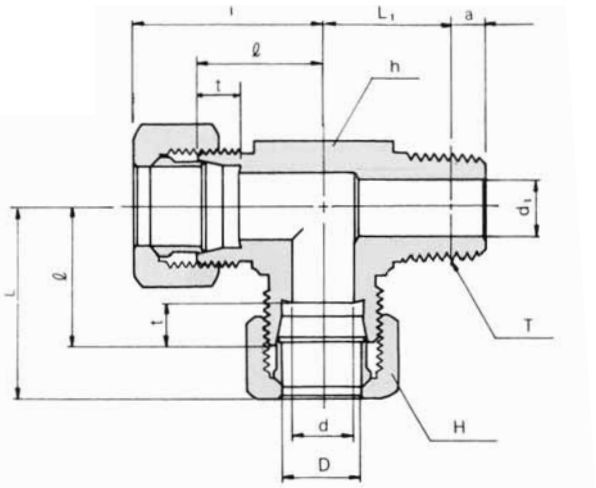

Designations	Tube O.D. D		(PT) T	d	d_1	Basic gauge length a	Width across flat h	H	t	ℓ	Appprox. L	L_1
BRTM04 - 01R	4		⅛	2.5	4	3.97	12	12	6	15	22.5	13
BRTM06 - 01R	6		⅛	4	4	3.97	14	14	7	20	30.5	14
BRTM06 - 02R	6		¼	4	7	6.01	17	14	7	23	33.5	17
BRTM08 - 01R	8		⅛	6	4	3.97	17	17	7	23	33.5	16
BRTM08 - 02R	8		¼	6	7	6.01	17	17	7	23	33.5	18
BRTM10 - 02R	10		¼	8	7	6.01	17	19	7	23	34.5	19
BRTM10 - 03R	10		⅜	8	9	6.35	19	19	7	24	35.5	19.5
BRTM12 - 02R	12		¼	10	7	6.01	19	22	7	24	35.5	18
BRTM12 - 03R	12		⅜	10	9	6.35	19	22	7	24	35.5	20.5
BRTM15 - 03R	15		⅜	12	9	6.35	24	27	7.5	29	41.5	23.5
BRTM15 - 04R	15		½	12	12	8.16	24	27	7.5	29	41.5	26
BRTM16 - 04R	16		½	13	12	8.16	27	30	7.5	32	44.5	27
BRTM18 - 04R	18		½	14	12	8.16	27	32	8	32	44.5	30
BRTM20 - 06R	20		¾	17	16	9.53	30	36	8	33	45.5	30.5
BRTM22 - 06R	22		¾	18	16	9.53	32	36	9	34	46.5	32.5
BRTM25 - 06R	25		¾	20	16	9.53	36	41	10	36	49.5	33.5
BRTM25 - 08R	25		1	20	22	10.39	36	41	10	36	49.5	35.5
BRTM28 - 08R	28		1	22	22	10.39	41	46	10	41	55	39.5
BRTM30 - 08R	30		1	25	22	10.39	41	46	10	41	55.5	39.5
BRTM32 - 10R	30		1¼	25	31	12.70	46	46	10	46	60.5	42.5
BRTM32 - 10R	32		1¼	26	31	12.70	46	50	11	46	60.5	43.5
BRTM35 - 10R	35		1¼	28	31	12.70	46	55	11	46	63.5	45.5
BRTM38 - 12R	38		1½	32	36	12.70	50	60	12	50	69.5	48.5
BRTM40 - 12R	40		1½	32	36	12.70	55	60	12	55	74.5	49.5
BRTM50 - 16R	50		2	40	46	15.88	65	75	12	62	83.5	58
BRTM81 - 02R	⅛	10.5	¼	8	7	6.01	17	19	7	23	34.5	19
BRTM82 - 03R	¼	13.8	⅜	11	9	6.35	22	24	7.5	28	40	22.5
BRTM83 - 04R	⅜	17.3	½	14	12	8.16	27	32	8	32	44.5	30
BRTM84 - 06R	½	21.7	¾	18	16	9.53	32	36	9	34	46.5	32.5
BRTM85 - 08R	¾	27.2	1	22	22	10.39	41	46	10	41	55	39.5
BRTM86 - 10R	1	34.0	1¼	28	31	12.70	46	55	11	46	63.5	45.5
BRTM87 - 12R	1¼	42.7	1½	34	36	12.70	60	65	12	57	77.5	51.5
BRTM88 - 16R	1½	48.6	2	40	46	15.88	65	75	12	62	83.5	58

鋼管用喰込み継手

メス喰込みジョイント　**BFC**

Bite Type Tube Fittings

FEMALE CONNECTOR

BFC

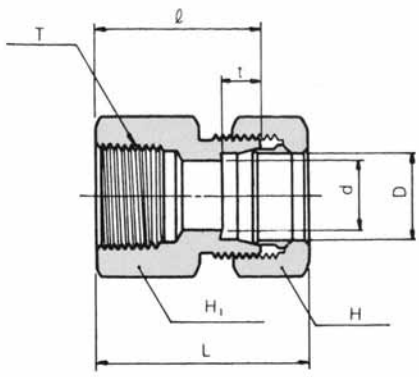

Designations	Tube O.D. D	(PT) T	d	Width across flat H_1	Width across flat H	t	ℓ	Appprox. L
BFC06 - 01R	6	⅛	4	17	14	7	25	35.5
BFC08 - 02R	8	¼	6	19	17	7	30	40.5
BFC10 - 02R	10	¼	8	19	19	7	30	41.5
BFC10 - 03R	10	⅜	8	24	19	7	32	43.5
BFC12 - 02R	12	¼	10	19	22	7	30	41.5
BFC12 - 03R	12	⅜	10	24	22	7	32	43.5
BFC15 - 03R	15	⅜	12	24	27	7.5	34	46.5
BFC15 - 04R	15	½	12	30	27	7.5	39	51.5
BFC16 - 04R	16	½	13	30	30	7.5	39	51.5
BFC18 - 04R	18	½	14	30	32	8	39	51.5
BFC20 - 06R	20	¾	17	36	36	8	41	53.5
BFC22 - 06R	22	¾	18	36	36	9	41	53.5
BFC25 - 06R	25	¾	20	36	41	10	41	54.5
BFC25 - 08R	25	1	20	46	41	10	45	58.5
BFC28 - 08R	28	1	22	46	46	10	47	61
BFC30 - 08R	30	1	25	46	46	10	47	61.5
BFC30 - 10R	30	1¼	25	55	46	10	51	65.5
BFC32 - 10R	32	1¼	26	55	50	11	51	65.5
BFC35 - 10R	35	1¼	28	55	55	11	51	68.5
BFC38 - 12R	38	1½	32	65	60	12	51	70.5
BFC40 - 12R	40	1½	32	65	60	12	55	74.5
BFC42 - 12R	42	1½	34	65	60	12	55	74.5
BFC50 - 16R	50	2	40	80	75	12	60	81.5
BFC81 - 02R	⅛ 10.5	¼	8	19	19	7	30	41.5
BFC82 - 03R	¼ 13.8	⅜	11	24	24	7.5	34	46
BFC83 - 04R	⅜ 17.3	½	14	30	32	8	39	51.5
BFC84 - 06R	½ 21.7	¾	18	36	36	9	41	53.5
BFC85 - 08R	¾ 27.2	1	22	46	46	10	47	61
BFC86 - 10R	1 34.0	1¼	28	55	55	11	51	68.5
BFC87 - 12R	1¼ 42.7	1½	34	65	65	12	55	78.5
BFC88 - 16R	1½ 48.6	2	40	80	75	12	60	81.5

鋼管用喰込み継手

隔壁メス喰込みジョイント　**BBFC**

Bite Type Tube Fittings

BULKHEAD FEMALE CONNECTOR

BBFC

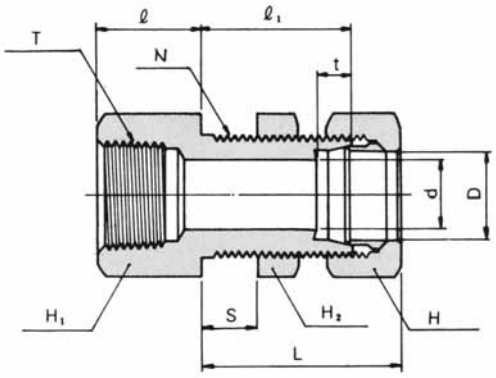

Designations	Tube O.D. D	(PT) T	d	Width across flat H_1	H_2	H	t	ℓ_1	ℓ	Appprox. L	Panel Hole Drill size N	Max Panel thickness S
BBFC06 - 01R	6	⅛	4	17	17	14	7	32	13	42.5	12.5	13
BBFC08 - 02R	8	¼	6	19	19	17	7	32	18	42.5	14.5	13
BBFC10 - 02R	10	¼	8	19	22	19	7	32	18	43.5	16.5	13
BBFC10 - 03R	10	⅜	8	24	22	19	7	32	20	43.5	16.5	13
BBFC12 - 02R	12	¼	10	19	24	22	7	32	18	43.5	18.5	13
BBFC12 - 03R	12	⅜	10	24	24	22	7	32	20	43.5	18.5	13
BBFC15 - 03R	15	⅜	12	24	27	27	7.5	37	20	49.5	22.5	15
BBFC15 - 04R	15	½	12	30	27	27	7.5	37	25	49.5	22.5	15
BBFC16 - 04R	16	½	13	30	30	30	7.5	37	25	49.5	24.5	15
BBFC18 - 04R	18	½	14	30	32	32	8	39	25	51.5	26.5	15
BBFC20 - 06R	20	¾	17	36	32	36	8	39	27	51.5	28.5	15
BBFC22 - 06R	22	¾	18	36	36	36	9	39	27	51.5	30.5	15
BBFC25 - 06R	25	¾	20	41	41	41	10	39	27	52.5	35.5	15
BBFC25 - 08R	25	1	20	46	41	41	10	39	31	52.5	35.5	15
BBFC28 - 08R	28	1	22	46	46	46	10	41	31	55	38.5	15
BBFC30 - 08R	30	1	25	46	46	46	10	41	31	55.5	40.5	15
BBFC30 - 10R	30	1¼	25	55	46	46	10	41	35	55.5	40.5	15
BBFC32 - 10R	32	1¼	26	55	46	50	11	43	35	57.5	42.5	15

鋼管用喰込み継手

圧力計式喰込みジョイント　BGC

Bite Type Tube Fittings

GAUGE CONNECTOR

BGC

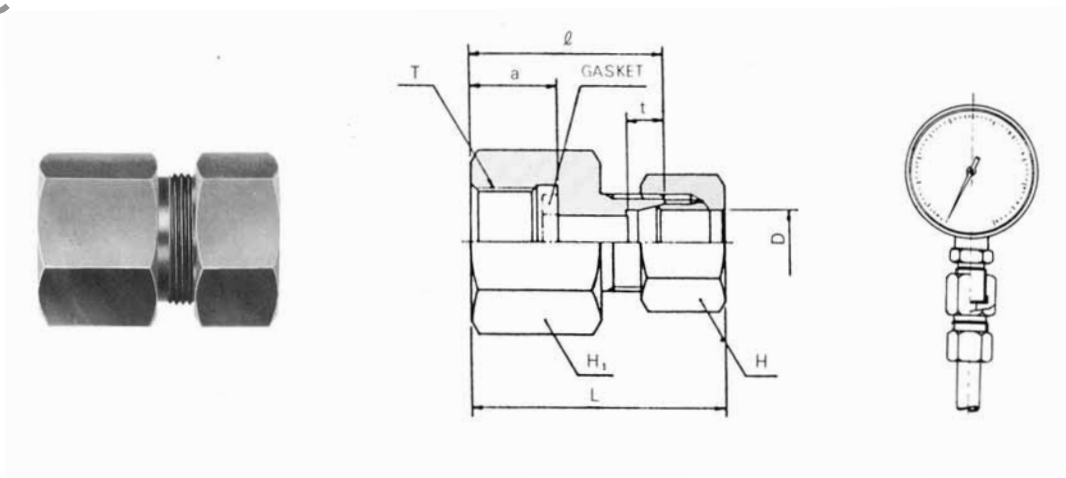

ガスケットの呼び	ガスケットの寸法			材　質
	d	D	t	
KP−B−01	6	11	3	クロム皮
KP−B−02	6	14	3	
KP−B−03	6	18	3	
KP−D−01	6	11	2	りん脱酸銅
KP−D−02	6	14	2	
KP−D−03	6	18	2	

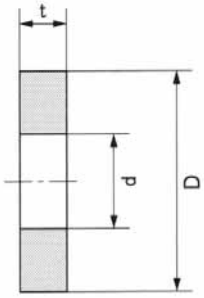

Designations	Tube O.D. D	(PF) T	a	Width across flat H_1	Width across flat H	t	ℓ	Appprox. L	Gasket part No
BGC04 - 02G	4	¼	14	19	12	6	29	36.5	−01
BGC04 - 03G	4	⅜	15	24	12	6	30	37.5	−02
BGC06 - 02G	6	¼	14	19	14	7	32	42.5	−01
BGC06 - 03G	6	⅜	15	24	14	7	34	44.5	−02
BGC06 - 04G	6	½	16	30	14	7	36	46.5	−03
BGC08 - 02G	8	¼	14	19	17	7	32	42.5	−01
BGC08 - 03G	8	⅜	15	24	17	7	34	44.5	−02
BGC08 - 04G	8	½	16	30	17	7	36	46.5	−03
BGC10 - 02G	10	¼	14	19	19	7	32	43.5	−01
BGC10 - 03G	10	⅜	15	24	19	7	34	45.5	−02
BGC10 - 04G	10	½	16	30	19	7	36	47.5	−03
BGC12 - 02G	12	¼	14	19	22	7	32	43.5	−01
BGC12 - 03G	12	⅜	15	24	22	7	34	45.5	−02
BGC12 - 04G	12	½	16	30	22	7	36	47.5	−03

鋼管用喰込み継手

メスエルボ　BLF

Bite Type Tube Fittings

FEMALE ELBOW

BLF

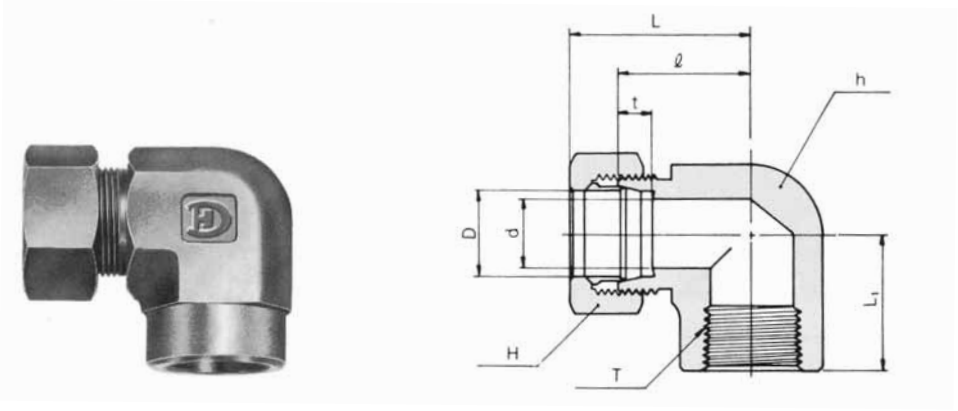

Designations	Tube O.D. D	(PT) T	d	Width across flat h	Width across flat H	t	ℓ	Appprox. L_1	Appprox. L
BLF08 - 02R	8	¼	6	19	17	7	24	24	34.5
BLF10 - 02R	10	¼	8	19	19	7	24	24	35.5
BLF12 - 02R	12	¼	10	19	22	7	24	24	35.5
BLF12 - 03R	12	⅜	10	24	22	7	29	29	40.5
BLF15 - 03R	15	⅜	12	24	27	7.5	29	29	41.5
BLF15 - 04R	15	½	12	30	27	7.5	33	33	45.5
BLF16 - 04R	16	½	13	30	30	7.5	33	33	45.5
BLF18 - 04R	18	½	14	30	32	8	33	33	45.5
BLF20 - 06R	20	¾	17	36	36	8	36	36	48.5
BLF22 - 06R	22	¾	18	36	36	9	36	36	48.5
BLF25 - 06R	25	¾	20	36	41	10	36	36	49.5
BLF25 - 08R	25	1	20	46	41	10	46	46	59.5
BLF28 - 08R	28	1	22	46	46	10	46	46	60
BLF30 - 10R	30	1¼	25	55	46	10	55	55	69.5
BLF32 - 10R	32	1¼	26	55	50	11	55	55	69.5
BLF35 - 10R	35	1¼	28	55	55	11	55	55	72.5

鋼管用喰込み継手

メス喰込みティ　**BBTF**

Bite Type Tube Fittings

FEMALE BRANCH TEE

BBTF

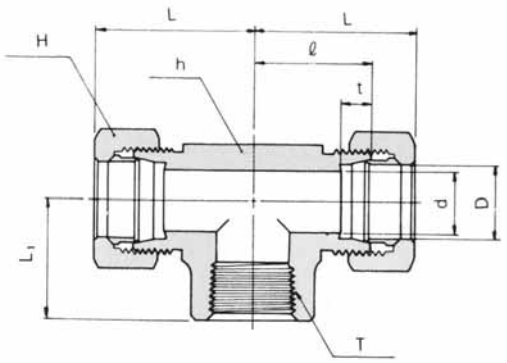

Designations	Tube O.D. D		(PT) T	d	Width across flat h	H	t	ℓ	Appprox. L	L_1
BBTF08 - 02R	8		¼	6	19	17	7	24	34.5	24
BBTF10 - 02R	10		¼	8	19	19	7	24	35.5	24
BBTF12 - 02R	12		¼	10	19	22	7	24	35.5	24
BBTF12 - 03R	12		⅜	10	24	22	7	29	40.5	29
BBTF15 - 03R	15		⅜	12	24	27	7.5	29	41.5	29
BBTF15 - 04R	15		½	12	30	27	7.5	33	45.5	33
BBTF16 - 04R	16		½	13	30	30	7.5	33	45.5	33
BBTF18 - 04R	18		½	14	30	32	8	33	45.5	33
BBTF20 - 06R	20		¾	17	36	36	8	36	48.5	36
BBTF22 - 06R	22		¾	18	36	36	9	36	48.5	36
BBTF25 - 06R	25		¾	20	36	41	10	36	49.5	36
BBTF25 - 08R	25		1	20	46	41	10	46	59.5	46
BBTF28 - 08R	28		1	22	46	46	10	46	60	46
BBTF30 - 08R	30		1	25	46	46	10	46	60.5	46
BBTF30 - 10R	30		1¼	25	55	46	10	55	69.5	55
BBTF32 - 10R	32		1¼	26	55	50	11	55	69.5	55
BBTF35 - 10R	35		1¼	28	55	55	11	55	72.5	55
BBTF81 - 02R	⅛	10.5	¼	8	19	19	7	24	35.5	24
BBTF82 - 03R	¼	13.8	⅜	11	24	24	7.5	29	41	29
BBTF83 - 04R	⅜	17.3	½	14	30	32	8	33	45.5	33
BBTF84 - 06R	½	21.7	¾	18	36	36	9	36	48.5	36
BBTF85 - 08R	¾	27.2	1	22	46	46	10	46	60	46
BBTF86 - 10R	1	34.0	1¼	28	55	55	11	55	72.5	55

鋼管用喰込み継手

片メス喰込みティ　　BRTF

Bite Type Tube Fittings

FEMALE RUN TEE

BRTF

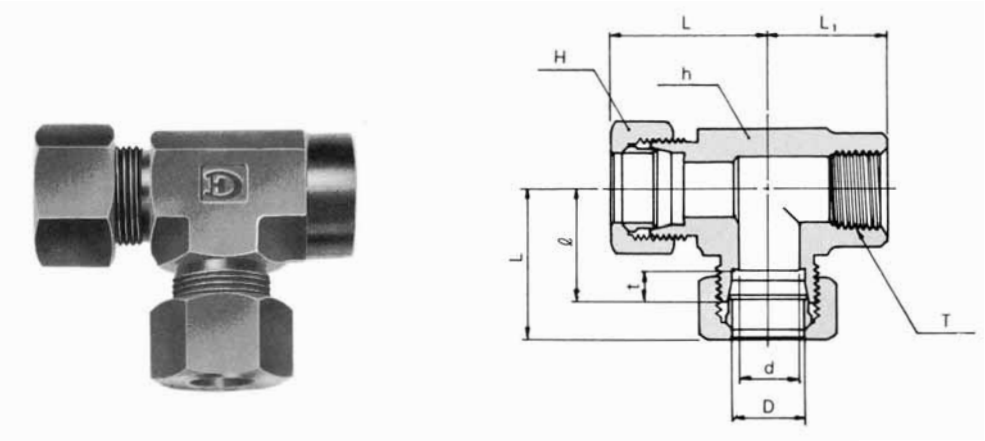

Designations	Tube O.D. D		(PT) T	d	Width across flat h	H	t	ℓ	Appprox. L	L_1
BRTF08 - 02R		8	¼	6	19	17	7	24	34.5	24
BRTF10 - 02R		10	¼	8	19	19	7	24	35.5	24
BRTF12 - 02R		12	¼	10	19	22	7	24	35.5	24
BRTF12 - 03R		12	⅜	10	24	22	7	29	40.5	29
BRTF15 - 03R		15	⅜	12	24	27	7.5	29	41.5	29
BRTF15 - 04R		15	½	12	30	27	7.5	33	45.5	33
BRTF16 - 04R		16	½	13	30	30	7.5	33	45.5	33
BRTF18 - 04R		18	½	14	30	32	8	33	45.5	33
BRTF20 - 06R		20	¾	17	36	36	8	36	48.5	36
BRTF22 - 06R		22	¾	18	36	36	9	36	48.5	36
BRTF25 - 06R		25	¾	20	36	41	10	36	49.5	36
BRTF25 - 08R		25	1	20	46	41	10	46	59.5	46
BRTF28 - 08R		28	1	22	46	46	10	46	60	46
BRTF30 - 08R		30	1	25	46	46	10	46	60.5	46
BRTF30 - 10R		30	1¼	25	55	46	10	55	69.5	55
BRTF32 - 10R		32	1¼	26	55	50	11	55	69.5	55
BRTF35 - 10R		35	1¼	28	55	55	11	55	72.5	55
BRTF81 - 02R	⅛	10.5	¼	8	19	19	7	24	35.5	24
BRTF82 - 03R	⅛	13.8	⅜	11	24	24	7.5	29	41	29
BRTF83 - 04R	⅜	17.3	½	14	30	32	8	33	45.5	33
BRTF84 - 06R	½	21.7	¾	18	36	46	9	36	48.5	36
BRTF85 - 08R	¾	27.2	1	22	46	46	10	46	60	46
BRTF86 - 10R	1	34.0	1¼	28	55	55	11	55	72.5	55

鋼管用喰込み継手

キャップ　BCA

Bite Type Tube Fittings

CAP

BCA

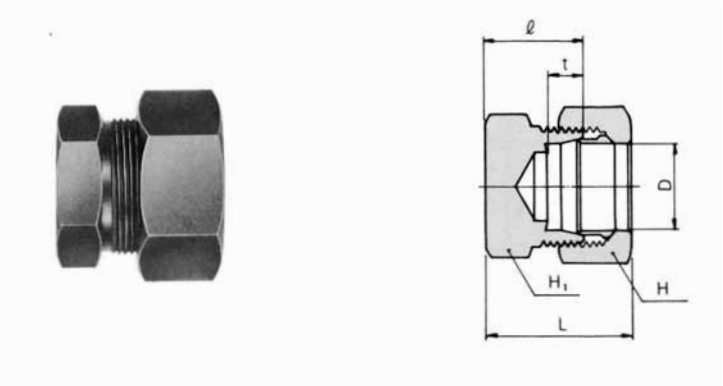

Designations	Tube O.D. D	Width across flat H_1	Width across flat H	t	ℓ	Appprox. L
BCA - 06	6	14	14	7	18	28.5
BCA - 08	8	17	17	7	19	29.5
BCA - 10	10	17	19	7	20	31.5
BCA - 12	12	19	22	7	20	31.5
BCA - 15	15	24	27	7.5	22	34.5
BCA - 16	16	27	30	7.5	24	36.5
BCA - 18	18	27	32	8	24	36.5
BCA - 20	20	30	36	8	24	36.5
BCA - 22	22	32	36	9	25	37.5
BCA - 25	25	36	41	10	25	38.5
BCA - 28	28	41	46	10	28	42
BCA - 30	30	41	46	10	28	42.5
BCA - 32	32	46	50	11	30	44.5

鋼管用喰込み継手

プラグ　BP

Bite Type Tube Fittings

PLUG

BP

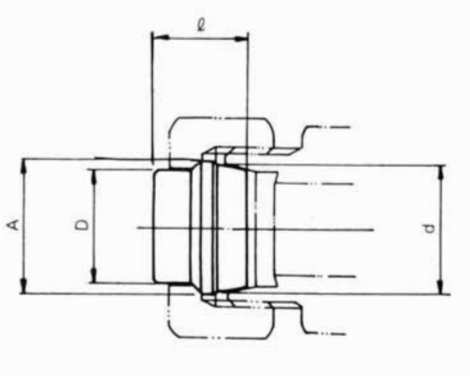

Designations	Tube O.D. D	d	A	ℓ
BP - 06	6	8	9	13.5
BP - 08	8	10	11	13.5
BP - 10	10	12	13	14.5
BP - 12	12	14	15	14.5
BP - 15	15	17	18	16
BP - 16	16	18	19	16
BP - 18	18	20	21	17.5
BP - 20	20	22	23	17.5
BP - 22	22	24	25	17.5
BP - 25	25	27.4	28.5	19
BP - 28	28	30.4	31.5	19
BP - 30	30	32.4	33.5	20
BP - 32	32	34.4	35.5	20

鋼管用喰込み継手

仮締具 **BJ**

Bite Type Tube Fittings

JIG

BJ

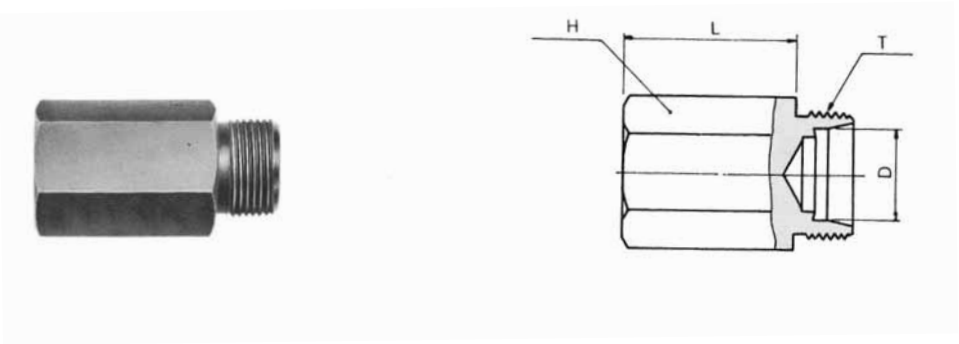

Designations	Tube O.D. D		L	H	T
BJ - 06		6	40	17	M12×1.5
BJ - 08		8	40	17	M14×1.5
BJ - 10		10	40	17	M16×1.5
BJ - 12		12	40	27	M18×1.5
BJ - 15		15	40	27	M22×1.5
BJ - 16		16	40	27	M24×1.5
BJ - 18		18	40	27	M26×1.5
BJ - 20		20	40	41	M28×1.5
BJ - 22		22	40	41	M30×1.5
BJ - 25		25	40	41	M35×1.5
BJ - 28		28	40	41	M38×1.5
BJ - 30		30	40	41	M40×1.5
BJ - 32		32	40	55	M42×1.5
BJ - 35		35	40	55	M45×1.5
BJ - 38		38	50	55	M48×1.5
BJ - 40		40	50	55	M52×2
BJ - 42		42	50	55	M52×2
BJ - 50		50	50	65	M64×2
BJ - 81	⅛	10.5	40	17	M16×1.5
BJ - 82	¼	13.8	40	27	M20×1.5
BJ - 83	⅜	17.3	40	27	M26×1.5
BJ - 84	½	21.7	40	41	M30×1.5
BJ - 85	¾	27.2	40	41	M38×1.5
BJ - 86	1	34.0	40	55	M45×1.5
BJ - 87	1¼	42.7	50	65	M56×2
BJ - 88	1½	48.6	50	65	M64×2

鋼管用喰込み継手

ナット	BN	スリーブ	BS

Bite Type Tube Fittings

NUT

BN

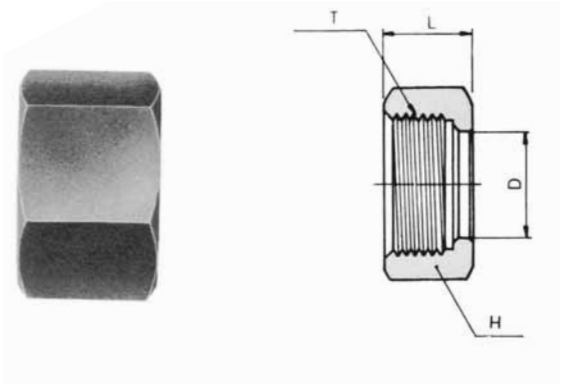

SLEEVE

BS

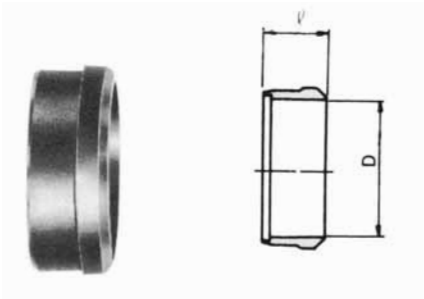

Designations	Tube O.D. D		T	Width across flat H	L
BN - 04	4		M10×1.25	12	10.5
BN - 06	6		M12×1.5	14	15
BN - 08	8		M14×1.5	17	15
BN - 10	10		M16×1.5	19	16
BN - 12	12		M18×1.5	22	16
BN - 15	15		M22×1.5	27	19
BN - 16	16		M24×1.5	30	19
BN - 18	18		M26×1.5	32	19
BN - 20	20		M28×1.5	36	19
BN - 22	22		M30×1.5	36	19
BN - 25	25		M35×1.5	41	20
BN - 28	28		M38×1.5	46	21
BN - 30	30		M40×1.5	46	22
BN - 32	32		M42×1.5	50	22
BN - 35	35		M45×1.5	55	25
BN - 38	38		M48×1.5	60	27
BN - 40	40		M52×2	60	29.5
BN - 42	42		M52×2	60	29.5
BN - 50	50		M64×2	75	31.5
BN - 81	⅛	10.5	M16×1.5	19	16
BN - 82	¼	13.8	M20×1.5	24	18
BN - 83	⅜	17.3	M26×1.5	32	19
BN - 84	½	21.7	M30×1.5	36	19
BN - 85	¾	27.2	M38×1.5	46	21
BN - 86	1	34.0	M45×1.5	55	25
BN - 87	1¼	42.7	M56×2	65	30.5
BN - 88	1½	48.6	M64×2	75	31.5

Designations	Tube O.D. D		ℓ
BS - 04	4		7
BS - 06	6		9
BS - 08	8		9
BS - 10	10		10
BS - 12	12		10
BS - 15	15		10
BS - 16	16		10
BS - 18	18		10
BS - 20	20		10
BS - 22	22		10
BS - 25	25		11
BS - 28	28		11
BS - 30	30		11
BS - 32	32		11
BS - 35	35		14
BS - 38	38		14
BS - 40	40		14
BS - 42	42		14
BS - 50	50		14
BS - 81	⅛	10.5	10
BS - 82	¼	13.8	10
BS - 83	⅜	17.3	10
BS - 84	½	21.7	10
BS - 85	¾	27.2	11
BS - 86	1	34.0	14
BS - 87	1¼	42.7	14
BS - 88	1½	48.6	14

鋼管用喰込み継手

ホース接続ユニオン　**BHUM**

Bite Type Tube Fittings

HOSE UNION

BHUM

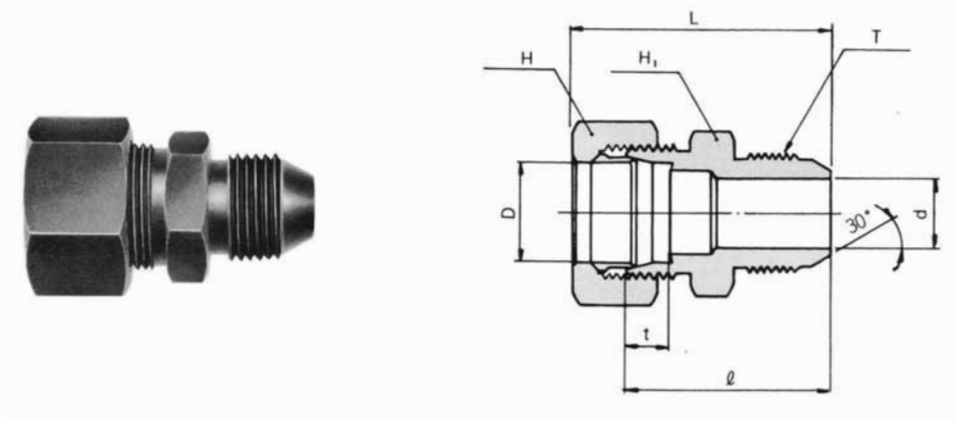

Designations	Tube O.D. D	(PF) T	d	Width across flat H_1	Width across flat H	t	ℓ	Appprox. L
BHUM08 - 02G	8	¼	6	17	17	7	35	45.5
BHUM08 - 03G	8	⅜	6	19	17	7	37	47.5
BHUM10 - 02G	10	¼	6	17	19	7	35	46.5
BHUM10 - 03G	10	⅜	8	19	19	7	37	48.5
BHUM10 - 04G	10	½	8	22	19	7	40	51.5
BHUM12 - 02G	12	¼	6	19	22	7	35	46.5
BHUM12 - 03G	12	⅜	9	19	22	7	37	48.5
BHUM12 - 04G	12	½	10	22	22	7	40	51.5
BHUM15 - 03G	15	⅜	9	24	27	7.5	40	52.5
BHUM15 - 04G	15	½	12	24	27	7.5	42	54.5
BHUM16 - 03G	16	⅜	9	27	30	7.5	40	52.5
BHUM16 - 04G	16	½	12	27	30	7.5	42	54.5
BHUM18 - 04G	18	½	12	27	32	8	42	54.5
BHUM20 - 06G	20	¾	16	30	36	8	46	58.5
BHUM22 - 04G	22	½	12	32	36	9	44	56.5
BHUM22 - 06G	22	¾	16	32	36	9	46	58.5
BHUM25 - 06G	25	¾	16	36	41	10	47	60.5
BHUM25 - 08G	25	1	20	36	41	10	49	62.5
BHUM28 - 06G	28	¾	16	41	46	10	49	63
BHUM28 - 08G	28	1	22	41	46	10	51	65
BHUM30 - 06G	30	¾	16	41	46	10	49	63.5
BHUM30 - 08G	30	1	22	41	46	10	51	65.5
BHUM32 - 08G	32	1	22	46	50	11	52	66.5
BHUM32 - 10G	32	1¼	28	46	50	11	56	70.5

鋼管用喰込み継手

ホースユニオン（ストレート） **BHUF**

Bite Type Tube Fittings

HOSE UNION

BHUF

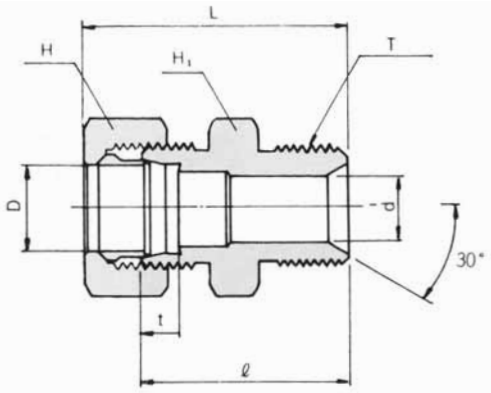

Designations	Tube O.D. D	(PF) T	d	Width across flat H_1	Width across flat H	t	ℓ	Appprox. L
BHUF08 - 02G	8	¼	6	17	17	7	33	43.5
BHUF08 - 03G	8	⅜	6	19	17	7	34	44.5
BHUF10 - 02G	10	¼	6	17	19	7	33	44.5
BHUF10 - 03G	10	⅜	8	19	19	7	34	45.5
BHUF10 - 04G	10	½	8	22	19	7	38	49.5
BHUF12 - 02G	12	¼	6	19	22	7	33	44.5
BHUF12 - 03G	12	⅜	9	19	22	7	34	45.5
BHUF12 - 04G	12	½	10	22	22	7	38	49.5
BHUF15 - 03G	15	⅜	9	24	27	7.5	37	49.5
BHUF15 - 04G	15	½	12	24	27	7.5	40	52.5
BHUF16 - 03G	16	⅜	9	27	30	7.5	37	49.5
BHUF16 - 04G	16	½	12	27	30	7.5	40	52.5
BHUF18 - 04G	18	½	12	27	32	8	40	52.5
BHUF20 - 06G	20	¾	16	30	36	8	43	55.5
BHUF22 - 04G	22	½	12	32	36	9	42	54.5
BHUF22 - 06G	22	¾	16	32	36	9	43	55.5
BHUF25 - 06G	25	¾	16	36	41	10	44	57.5
BHUF25 - 08G	25	1	20	36	41	10	46	59.5
BHUF28 - 06G	28	¾	16	41	46	10	46	60
BHUF28 - 08G	28	1	22	41	46	10	48	62
BHUF30 - 06G	30	¾	16	41	46	10	46	60.5
BHUF30 - 08G	30	1	22	41	46	10	48	62.5
BHUF32 - 08G	32	1	22	46	50	11	49	63.5
BHUF32 - 10G	32	1¼	28	46	50	11	55	69.5
BHUF38 - 12G	38	1½	32	50	60	12	57	76.5
BHUF40 - 12G	40	1½	32	55	60	12	62	81.5
BHUF50 - 16G	50	2	40	65	75	12	70	91.5

鋼管用喰込み継手

ホース隔壁ユニオン　　BHBM

Bite Type Tube Fittings

HOSE BULKHEAD UNION

BHBM

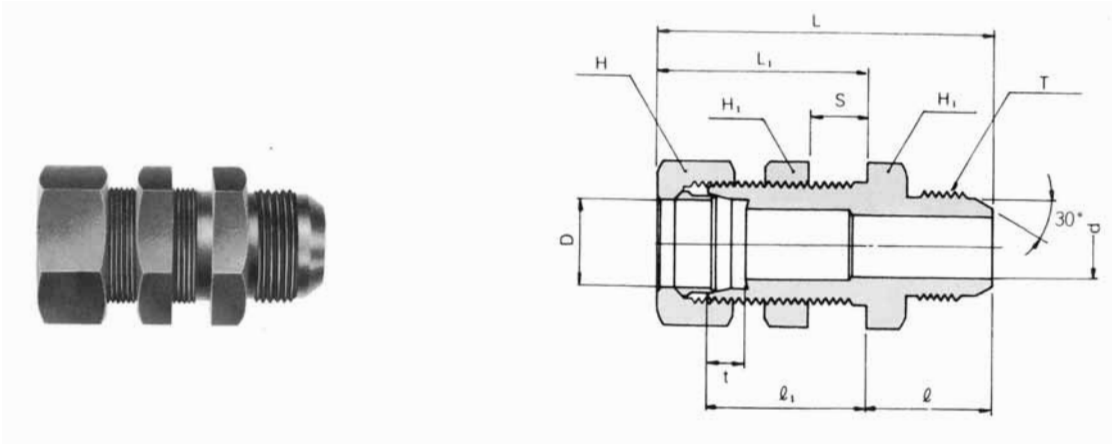

Designations	Tube O.D. D	(PF) T	d	Width across flat H_1	Width across flat H	t	ℓ_1	ℓ	Approx. L_1	Approx. L	Panel Hole Drill size	Max Panel thickness S
BHBM08 - 02G	8	¼	6	19	17	7	32	23	42.5	65.5	14.5	13
BHBM08 - 03G	8	⅜	6	19	17	7	32	25	42.5	67.5	14.5	13
BHBM10 - 02G	10	¼	6	22	19	7	32	24	43.5	67.5	16.5	13
BHBM10 - 03G	10	⅜	8	22	19	7	32	26	43.5	69.5	16.5	13
BHBM10 - 04G	10	½	8	22	19	7	32	28	43.5	71.5	16.5	13
BHBM12 - 02G	12	¼	6	24	22	7	32	24	43.5	67.5	18.5	13
BHBM12 - 03G	12	⅜	9	24	22	7	32	26	43.5	69.5	18.5	13
BHBM12 - 04G	12	½	10	24	22	7	32	28	43.5	71.5	18.5	13
BHBM15 - 03G	15	⅜	9	27	27	7.5	37	26	49.5	75.5	22.5	15
BHBM15 - 04G	15	½	12	27	27	7.5	37	28	49.5	77.5	22.5	15
BHBM16 - 03G	16	⅜	9	30	30	7.5	37	28	49.5	77.5	24.5	15
BHBM16 - 04G	16	½	12	30	30	7.5	37	30	49.5	79.5	24.5	15
BHBM18 - 04G	18	½	12	32	32	8	39	30	51.5	81.5	26.5	15
BHBM20 - 06G	20	¾	16	32	36	8	39	32	51.5	83.5	28.5	15
BHBM22 - 04G	22	½	12	36	36	9	39	31	51.5	82.5	30.5	15
BHBM22 - 06G	22	¾	16	36	36	9	39	33	51.5	84.5	30.5	15
BHBM25 - 06G	25	¾	16	41	41	10	39	33	52.5	87.5	35.5	15
BHBM25 - 08G	25	1	20	41	41	10	39	35	52.5	89.5	35.5	15
BHBM28 - 06G	28	¾	16	46	46	10	41	34	55	89	38.5	15
BHBM28 - 08G	28	1	22	46	46	10	41	36	55	91	38.5	15
BHBM30 - 06G	30	¾	16	46	46	10	41	34	55.5	89.5	40.5	15
BHBM30 - 08G	30	1	22	46	46	10	41	36	55.5	91.5	40.5	15
BHBM32 - 08G	32	1	22	50	50	11	43	38	57.5	95.5	42.5	15
BHBM32 - 10G	32	1¼	28	50	50	11	43	42	57.5	99.5	42.5	15

鋼管用喰込み継手

ホース隔壁ユニオン（ストレート） **BHBF**

Bite Type Tube Fittings

HOSE BULKHEAD UNION

BHBF

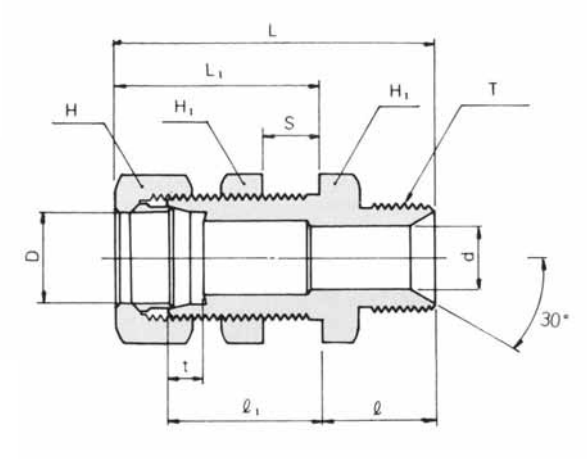

Designations	Tube O.D. D	(PF) T	d	Width across flat H_1	Width across flat H	t	ℓ_1	ℓ	Approx. L_1	Approx. L	Panel Hole Drill size	Max Panel thickness S
BHBF08 - 02G	8	¼	6	19	17	7	32	21	42.5	63.5	14.5	13
BHBF08 - 03G	8	⅜	6	19	17	7	32	22	42.5	64.5	14.5	13
BHBF10 - 02G	10	¼	6	22	19	7	32	22	43.5	65.5	16.5	13
BHBF10 - 03G	10	⅜	8	22	19	7	32	23	43.5	66.5	16.5	13
BHBF10 - 04G	10	½	8	22	19	7	32	26	43.5	69.5	16.5	13
BHBF12 - 02G	12	¼	6	24	22	7	32	22	43.5	65.5	18.5	13
BHBF12 - 03G	12	⅜	9	24	22	7	32	23	43.5	66.5	18.5	13
BHBF12 - 04G	12	½	10	24	22	7	32	26	43.5	69.5	18.5	13
BHBF15 - 03G	15	⅜	9	27	27	7.5	37	23	49.5	72.5	22.5	15
BHBF15 - 04G	15	½	12	27	27	7.5	37	26	49.5	75.5	22.5	15
BHBF16 - 03G	16	⅜	9	30	30	7.5	37	25	49.5	74.5	24.5	15
BHBF16 - 04G	16	½	12	30	30	7.5	37	28	49.5	77.5	24.5	15
BHBF18 - 04G	18	½	12	32	32	8	39	28	51.5	79.5	26.5	15
BHBF20 - 06G	20	¾	16	32	36	8	39	29	51.5	80.5	28.5	15
BHBF22 - 04G	22	½	12	36	36	9	39	29	51.5	80.5	30.5	15
BHBF22 - 06G	22	¾	16	36	36	9	39	30	51.5	81.5	30.5	15
BHBF25 - 06G	25	¾	16	41	41	10	39	30	52.5	82.5	35.5	15
BHBF25 - 08G	25	1	20	41	41	10	39	32	52.5	84.5	35.5	15
BHBF28 - 06G	28	¾	16	46	46	10	41	31	55	86	38.5	15
BHBF28 - 08G	28	1	22	46	46	10	41	33	55	88	38.5	15
BHBF30 - 06G	30	¾	16	46	46	10	41	31	55.5	86.5	40.5	15
BHBF30 - 08G	30	1	22	46	46	10	41	33	55.5	88.5	40.5	15
BHBF32 - 08G	32	1	22	50	50	11	43	35	57.5	92.5	42.5	15
BHBF32 - 10G	32	1¼	28	50	50	11	43	41	57.5	98.5	42.5	15
BHBF38 - 12G	38	1½	31	55	60	12	45	42	64.5	106.5	48.5	15
BHBF40 - 12G	40	1½	32	60	60	12	50	44	69.5	113.5	52.5	15
BHBF50 - 16G	50	2	40	70	75	12	50	53	71.5	124.5	64.5	15

鋼管用喰込み継手

ホース接続エルボ　**BHLM**

Bite Type Tube Fittings

HOSE MALE ELBOW

BHLM

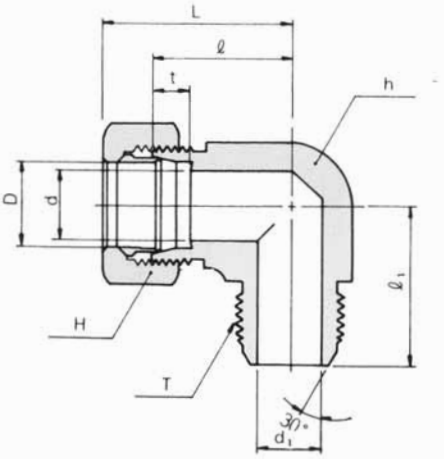

Designations	Tube O.D. D	(PF) T	d	d_1	Width across flat h	Width across flat H	t	ℓ_1	ℓ	Appprox. L
BHLM08 - 02G	8	¼	6	6	17	17	7	25	23	33.5
BHLM08 - 03G	8	⅜	6	9	19	17	7	28	24	34.5
BHLM10 - 02G	10	¼	8	6	19	19	7	28	24	35.5
BHLM10 - 03G	10	⅜	8	9	19	19	7	28	24	35.5
BHLM10 - 04G	10	½	8	12	24	19	7	34	29	40.5
BHLM12 - 02G	12	¼	10	6	19	22	7	28	24	35.5
BHLM12 - 03G	12	⅜	10	9	19	22	7	28	24	35.5
BHLM12 - 04G	12	½	10	12	24	22	7	34	29	40.5
BHLM15 - 03G	15	⅜	12	9	24	27	7.5	33	29	41.5
BHLM15 - 04G	15	½	12	12	24	27	7.5	34	29	41.5
BHLM16 - 03G	16	⅜	13	9	27	30	7.5	36	32	44.5
BHLM16 - 04G	16	½	13	12	27	30	7.5	38	32	44.5
BHLM18 - 04G	18	½	14	12	27	32	8	38	32	44.5
BHLM20 - 06G	20	¾	17	16	30	36	8	41	33	45.5
BHLM22 - 04G	22	½	18	12	32	36	9	40	34	46.5
BHLM22 - 06G	22	¾	18	16	32	36	9	42	34	46.5
BHLM25 - 06G	25	¾	20	16	36	41	10	44	36	49.5
BHLM25 - 08G	25	1	20	20	36	41	10	46	36	49.5
BHLM28 - 06G	28	¾	22	16	41	46	10	47	41	55
BHLM28 - 08G	28	1	22	22	41	46	10	49	41	55
BHLM30 - 06G	30	⅜	25	16	41	46	10	47	41	55.5
BHLM30 - 08G	30	1	25	22	41	46	10	49	41	55.5
BHLM32 - 08G	32	1	26	22	46	50	11	54	46	60.5
BHLM32 - 10G	32	1¼	26	28	46	50	11	56	46	60.5

鋼管用喰込み継手

ホースオスエルボ（ストレート） **BHLF**

Bite Type Tube Fittings

HOSE MALE ELBOW

BHLF

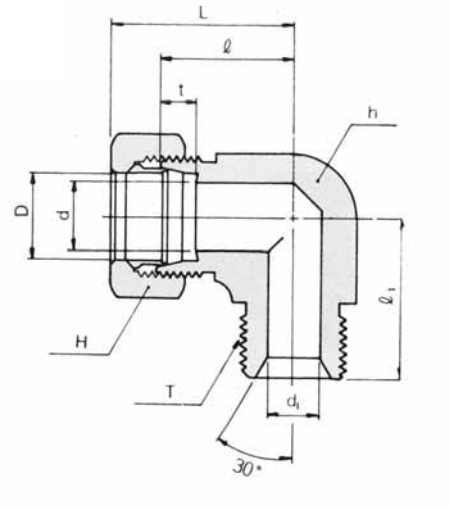

Designations	Tube O.D. D	(PF) T	d	d_1	Width across flat h	Width across flat H	t	ℓ_1	ℓ	Appprox. L
BHLF08 - 02G	8	¼	6	6	17	17	7	25	23	33.5
BHLF08 - 03G	8	⅜	6	9	19	17	7	27	24	34.5
BHLF10 - 02G	10	¼	8	6	19	19	7	26	24	35.5
BHLF10 - 03G	10	⅜	8	9	19	19	7	27	24	35.5
BHLF10 - 04G	10	½	8	12	24	19	7	33	29	40.5
BHLF12 - 02G	12	¼	10	6	19	22	7	26	24	35.5
BHLF12 - 03G	12	⅜	10	9	19	22	7	27	24	35.5
BHLF12 - 04G	12	½	10	12	24	22	7	33	29	40.5
BHLF15 - 03G	15	⅜	12	9	24	27	7.5	30	29	41.5
BHLF15 - 04G	15	½	12	12	24	27	7.5	33	29	41.5
BHLF16 - 03G	16	⅜	13	9	27	30	7.5	33	32	44.5
BHLF16 - 04G	16	½	13	12	27	30	7.5	36	32	44.5
BHLF18 - 04G	18	½	14	12	27	32	8	36	32	44.5
BHLF20 - 06G	20	¾	17	16	30	36	8	38	33	45.5
BHLF22 - 04G	22	½	18	12	32	36	9	38	34	46.5
BHLF22 - 06G	22	¾	18	16	32	36	9	39	34	46.5
BHLF25 - 06G	25	¾	20	16	36	41	10	41	36	49.5
BHLF25 - 08G	25	1	20	20	36	41	10	43	36	49.5
BHLF28 - 06G	28	¾	22	16	41	46	10	44	41	55
BHLF28 - 08G	28	1	22	22	41	46	10	46	41	55
BHLF30 - 06G	30	¾	25	16	41	46	10	44	41	55.5
BHLF30 - 08G	30	1	25	22	41	46	10	46	41	55.5
BHLF32 - 08G	32	1	26	22	46	50	11	51	46	60.5
BHLF32 - 10G	32	1¼	26	28	46	50	11	57	46	60.5
BHLF38 - 12G	38	1½	32	34	50	60	12	61	50	69.5
BHLF40 - 12G	40	1½	32	34	55	60	12	62	55	74.5
BHLF50 - 16G	50	2	40	46	65	75	12	72	62	83.5

鋼管用喰込み継手

ホース隔壁エルボ　**BHBLM**

Bite Type Tube Fittings

HOSE BULKHEAD ELBOW

BHBLM

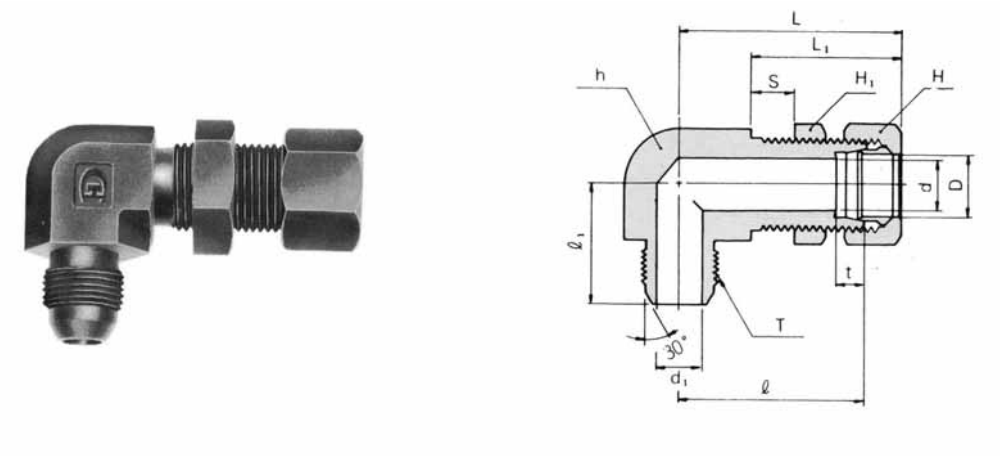

Designations	Tube O.D. (PF) D	T	d	d1	Width across flat h	H1	H	t	ℓ1	ℓ	Approx. L1	L	Panel Hole Drill size	Max Panel thickness S
BHBLM08 - 02G	8	¼	6	6	19	19	17	7	28	46	42.5	56.5	14.5	13
BHBLM08 - 03G	8	⅜	6	9	19	19	17	7	30	46	42.5	56.5	14.5	13
BHBLM10 - 02G	10	¼	8	6	22	22	19	7	28	48	43.5	59.5	16.5	13
BHBLM10 - 03G	10	⅜	8	9	22	22	19	7	30	48	43.5	59.5	16.5	13
BHBLM10 - 04G	10	½	8	12	24	22	19	7	35	49	43.5	60.5	16.5	13
BHBLM12 - 02G	12	¼	10	6	24	24	22	7	31	49	43.5	60.5	18.5	13
BHBLM12 - 03G	12	⅜	10	9	24	24	22	7	33	49	43.5	60.5	18.5	13
BHBLM12 - 04G	12	½	10	12	24	24	22	7	35	49	43.5	60.5	18.5	13
BHBLM15 - 03G	15	⅜	12	9	27	27	27	7.5	36	57	49.5	69.5	22.5	15
BHBLM15 - 04G	15	½	12	12	27	27	27	7.5	37	57	49.5	69.5	22.5	15
BHBLM16 - 03G	16	⅜	13	9	30	30	30	7.5	37	59	49.5	71.5	24.5	15
BHBLM16 - 04G	16	½	13	12	30	30	30	7.5	38	59	49.5	71.5	24.5	15
BHBLM18 - 04G	18	½	14	12	32	32	32	8	39	63	51.5	75.5	26.5	15
BHBLM20 - 06G	20	¾	16	16	32	32	36	8	40	65	51.5	77.5	28.5	15
BHBLM22 - 04G	22	½	18	12	36	36	36	9	40	65	51.5	77.5	30.5	15
BHBLM22 - 06G	22	¾	18	16	36	36	38	9	40	65	51.5	77.5	30.5	15
BHBLM25 - 06G	25	¾	20	16	41	41	41	10	43	68	52.5	81.5	35.5	15
BHBLM25 - 08G	25	1	20	20	41	41	41	10	43	68	52.5	81.5	35.5	15
BHBLM28 - 06G	28	¾	22	16	46	46	46	10	48	74	55	88	38.5	15
BHBLM28 - 08G	28	1	22	22	46	46	46	10	48	74	55	88	38.5	15
BHBLM30 - 06G	30	¾	25	16	46	46	46	10	48	74	55.5	88.5	40.5	15
BHBLM30 - 08G	30	1	25	22	46	46	46	10	48	74	55.5	88.5	40.5	15

鋼管用喰込み継手

ホース隔壁エルボ（ストレート） **BHBLF**

Bite Type Tube Fittings

HOSE BULKHEAD ELBOW

BHBLF

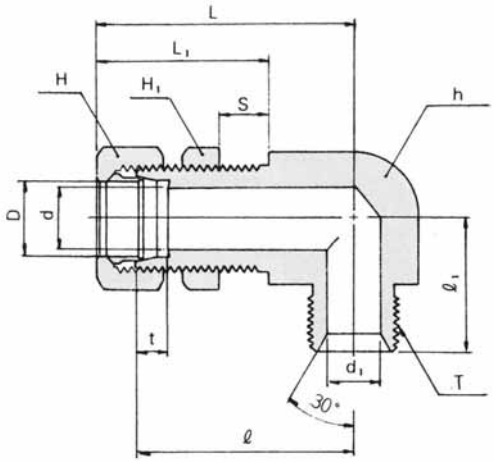

Designations	Tube O.D. (PF) D	T	d	d1	Width across flat h	H1	H	t	ℓ1	ℓ	Approx. L1	L	Panel Hole Drill size	Max Panel thickness S
BHBLF08 - 02G	8	¼	6	6	19	19	17	7	26	46	42.5	56.5	14.5	13
BHBLF08 - 03G	8	⅜	6	9	19	19	17	7	27	46	42.5	56.5	14.5	13
BHBLF10 - 02G	10	¼	8	6	22	22	19	7	28	48	43.5	59.5	16.5	13
BHBLF10 - 03G	10	⅜	8	9	22	22	19	7	29	48	43.5	59.5	16.5	13
BHBLF10 - 04G	10	½	8	12	24	22	19	7	33	49	43.5	60.5	16.5	13
BHBLF12 - 02G	12	¼	10	6	24	24	22	7	30	49	43.5	60.5	18.5	13
BHBLF12 - 03G	12	⅜	10	9	24	24	22	7	30	49	43.5	60.5	18.5	13
BHBLF12 - 04G	12	½	10	12	24	24	22	7	33	49	43.5	60.5	18.5	13
BHBLF15 - 03G	15	⅜	12	9	27	27	27	7.5	33	57	49.5	69.5	22.5	15
BHBLF15 - 04G	15	½	12	12	27	27	27	7.5	36	57	49.5	69.5	22.5	15
BHBLF16 - 03G	16	⅜	13	9	30	30	30	7.5	34	59	49.5	71.5	24.5	15
BHBLF16 - 04G	16	½	13	12	30	30	30	7.5	37	59	49.5	71.5	24.5	15
BHBLF18 - 04G	18	½	14	12	32	32	32	8	37	63	51.5	75.5	26.5	15
BHBLF20 - 06G	20	¾	16	16	32	32	36	8	40	65	51.5	77.5	28.5	15
BHBLF22 - 04G	22	½	18	12	36	36	36	9	40	65	51.5	77.5	30.5	15
BHBLF22 - 06G	22	¾	18	16	36	36	38	9	40	65	51.5	77.5	30.5	15
BHBLF25 - 06G	25	¾	20	16	41	41	41	10	43	68	52.5	81.5	35.5	15
BHBLF25 - 08G	25	1	20	20	41	41	41	10	43	68	52.5	81.5	35.5	15
BHBLF28 - 06G	28	¾	22	16	46	46	46	10	48	74	55	88	38.5	15
BHBLF28 - 08G	28	1	22	22	46	46	46	10	48	74	55	88	38.5	15
BHBLF30 - 06G	30	¾	25	16	46	46	46	10	48	74	55.5	88.5	40.5	15
BHBLF30 - 08G	30	1	25	22	46	46	46	10	48	74	55.5	88.5	40.5	15

鋼管用喰込み継手

溶接式喰込みジョイント　　BCW

Bite Type Tube Fittings

WELDING CONNECTOR

BCW

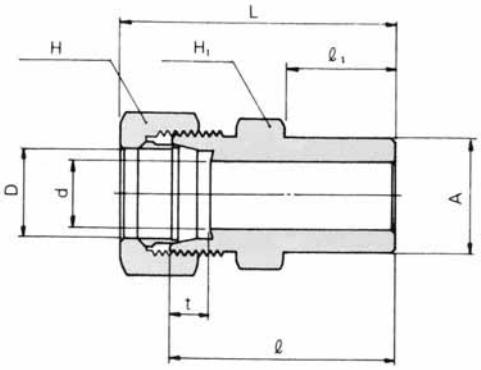

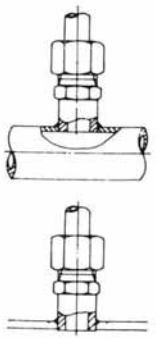

Applied View

Designations	Tube O.D. D		A	d	Width across flat H1	Width across flat H	t	ℓ1	ℓ	Appprox. L
BCW - 06		6	12	4	14	14	7	11	29	39.5
BCW - 08		8	14	6	17	17	7	15	34	44.5
BCW - 10		10	16	8	17	19	7	15	34	45.5
BCW - 12		12	18	10	19	22	7	15	34	45.5
BCW - 15		15	21	12	24	27	7.5	18	40	52.5
BCW - 16		16	22	13	27	30	7.5	22	44	56.5
BCW - 18		18	25	14	27	32	8	22	44	56.5
BCW - 20		20	28	17	30	36	8	22	46	58.5
BCW - 22		22	28	18	32	36	9	22	46	58.5
BCW - 25		25	33	20	36	41	10	26	51	64.5
BCW - 28		28	36	22	41	46	10	28	55	69
BCW - 30		30	39	25	41	46	10	28	55	69.5
BCW - 32		32	40	26	46	50	11	28	56	70.5
BCW - 35		35	43	28	46	55	11	28	56	73.5
BCW - 38		38	45	32	50	60	12	28	58	77.5
BCW - 40		40	46	32	55	60	12	30	65	84.5
BCW - 50		50	57	40	65	75	12	30	70	91.5
BCW - 81	⅛	10.5	16	8	17	19	7	15	34	45.5
BCW - 82	¼	13.8	19	11	22	24	7.5	18	40	52
BCW - 83	⅜	17.3	24	14	27	32	8	22	44	56.5
BCW - 84	½	21.7	28	18	32	36	9	22	46	58.5
BCW - 85	¾	27.2	33	22	41	46	10	25	52	66
BCW - 86	1	34.0	40	28	46	55	11	28	56	73.5
BCW - 87	1¼	42.7	47	34	60	65	12	28	65	85.5
BCW - 88	1½	48.6	55	40	65	75	12	30	70	91.5

鋼管用喰込み継手

隔壁溶接ユニオン　　BBUW

Bite Type Tube Fittings

WELDING BULKHEAD UNION

BBUW

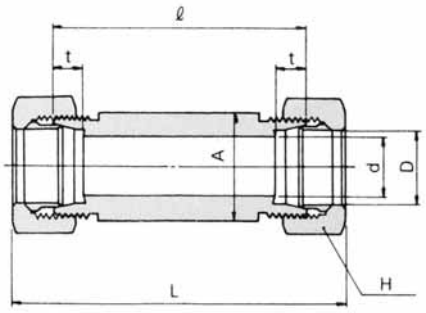

Designations	Tube O.D. D		d	A	Width across flat H	t	ℓ	Appprox. L
BBUW - 06		6	4	16	14	7	74	95
BBUW - 08		8	6	16	17	7	74	95
BBUW - 10		10	8	19	19	7	74	97
BBUW - 12		12	10	20	22	7	74	97
BBUW - 15		15	12	25	27	7.5	78	103
BBUW - 16		16	13	28	30	7.5	78	103
BBUW - 18		18	14	28	32	8	78	103
BBUW - 20		20	17	32	36	8	78	103
BBUW - 22		22	18	32	36	9	78	103
BBUW - 25		25	20	38	41	10	78	105
BBUW - 28		28	22	39	46	10	82	110
BBUW - 30		30	25	46	46	10	82	111
BBUW - 32		32	26	46	50	11	82	111
BBUW - 35		35	28	46	55	11	82	117
BBUW - 38		38	32	55	60	12	82	121
BBUW - 40		40	32	55	60	12	90	129
BBUW - 50		50	40	65	75	12	90	133
BBUW - 81	⅛	10.5	8	19	19	7	74	97
BBUW - 82	¼	13.8	11	22	24	7.5	78	102
BBUW - 83	⅜	17.3	14	28	32	8	78	103
BBUW - 84	½	21.7	18	32	36	9	78	103
BBUW - 85	¾	27.2	22	39	46	10	82	110
BBUW - 86	1	34.0	28	46	55	11	82	117
BBUW - 87	1¼	42.7	34	58	65	12	90	131
BBUW - 88	1½	48.6	40	65	75	12	90	133

鋼管用喰込み継手

アダプター　テーパーネジ（PT）　**BA-R**

Bite Type Tube Fittings

ADAPTER

BA-R

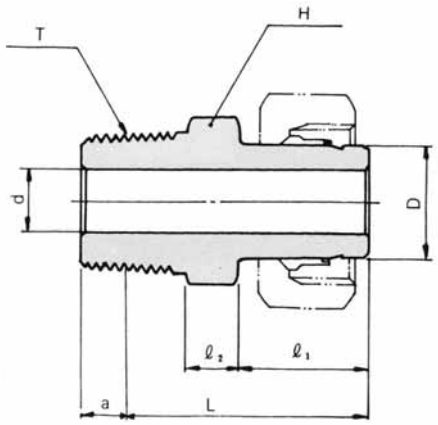

Designations	Tube O.D. D	(PT) T	d	Basic Gauge length a	Width across flat H	ℓ 1	ℓ 2	Appprox. L
BA06 - 01R	6	⅛	3	3.97	12	20	6	32
BA08 - 02R	8	¼	5	6.01	14	20	7	35
BA10 - 02R	10	¼	6	6.01	14	21	7	36
BA10 - 03R	10	⅜	6	6.35	19	21	7	36.5
BA12 - 02R	12	¼	7	6.01	14	22	7	37
BA12 - 03R	12	⅜	8	6.35	19	22	7	37.5
BA15 - 03R	15	⅜	8	6.35	19	24	8	40.5
BA15 - 04R	15	½	10	8.16	22	24	8	43
BA16 - 04R	16	½	11	8.16	22	24	8	43
BA18 - 04R	18	½	12	8.16	22	24	8	43
BA20 - 06R	20	¾	14	9.53	27	25	10	46.5
BA22 - 06R	22	¾	14	9.53	27	26	10	47.5
BA25 - 06R	25	¾	16	9.53	27	28	10	49.5
BA25 - 08R	25	1	17	10.39	36	28	11	52.5
BA28 - 08R	28	1	18	10.39	36	28	11	52.5
BA30 - 08R	30	1	20	10.39	36	29	11	53.5
BA30 - 10R	30	1¼	20	12.70	46	29	12	55
BA32 - 10R	32	1¼	22	12.70	46	30	12	56
BA38 - 12R	38	1½	26	12.70	50	36	14	64.5
BA40 - 12R	40	1½	28	12.70	50	36	14	64
BA50 - 16R	50	2	34	15.88	65	37	20	72
BA81 - 02R	⅛ 10.5	¼	6	6.01	14	21	7	36
BA82 - 03R	¼ 13.8	⅜	9	6.35	19	22	8	38.5
BA83 - 04R	⅜ 17.3	½	11	8.16	22	24	8	43
BA84 - 06R	½ 21.7	¾	14	9.53	27	26	10	47.5
BA85 - 08R	¾ 27.2	1	18	10.39	36	28	11	52.5
BA86 - 10R	1 34.0	1¼	23	12.70	46	33	12	59
BA87 - 12R	1¼ 42.7	1½	29	12.70	50	36	17	67
BA88 - 16R	1½ 48.6	2	33	15.88	65	37	20	72

鋼管用喰込み継手

アダプター　ストレートネジ（PF）　**BA-G**

Bite Type Tube Fittings

ADAPTER

BA-G

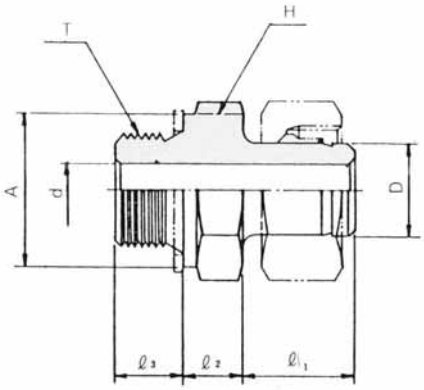

Male stud form B sealing by copper gasket.

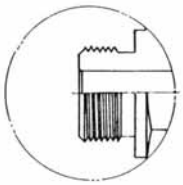

Male stud form A sealing by o-ring and bonded seal

Designations	Tube O.D. D	(PF) T	d	Width across flat H	A	Appprox. ℓ1	ℓ2	ℓ3
BA06 - 01G	6	⅛	3	14	14	20	8	8
BA08 - 02G	8	¼	5	19	18	20	9	12
BA10 - 02G	10	¼	6	19	18	21	9	12
BA10 - 03G	10	⅜	6	22	21.5	21	10	12
BA12 - 02G	12	¼	7	19	18	22	9	12
BA12 - 03G	12	⅜	8	22	21.5	22	10	12
BA15 - 03G	15	⅜	8	22	21.5	24	10	12
BA15 - 04G	15	½	10	27	25.5	24	13	14
BA16 - 04G	16	½	11	27	25.5	24	13	14
BA18 - 04G	18	½	12	27	25.5	24	13	14
BA20 - 06G	20	¾	14	32	31.5	25	16	16
BA22 - 06G	22	¾	14	32	31.5	26	16	16
BA25 - 06G	25	¾	16	32	31.5	28	16	16
BA25 - 08G	25	1	17	41	38	28	18	18
BA28 - 08G	28	1	18	41	38	28	18	18
BA30 - 08G	30	1	20	41	38	29	21	18
BA30 - 10G	30	1¼	20	50	48.5	29	21	20
BA32 - 10G	32	1¼	22	50	48.5	30	21	20
BA38 - 12G	38	1½	26	55	53.5	36	21	21
BA40 - 12G	40	1½	28	55	53.5	36	21	21
BA50 - 16G	50	2	34	70	66	37	28	24
BA81 - 02G	⅛ 10.5	¼	6	19	18	21	9	12
BA82 - 03G	¼ 13.8	⅜	9	22	21.5	22	10	12
BA83 - 04G	⅜ 17.3	½	11	27	25.5	24	13	14
BA84 - 06G	½ 21.7	¾	14	32	31.5	26	16	16
BA85 - 08G	¾ 27.2	1	18	41	38	28	18	18
BA86 - 10G	1 34.0	1¼	23	50	48.5	33	21	20
BA87 - 12G	1¼ 42.7	1½	29	55	53.5	36	23	21
BA88 - 16G	1½ 48.6	2	33	70	66	37	28	24

鋼管用喰込み継手

レデューサー　BR

Bite Type Tube Fittings

REDUCER

BR

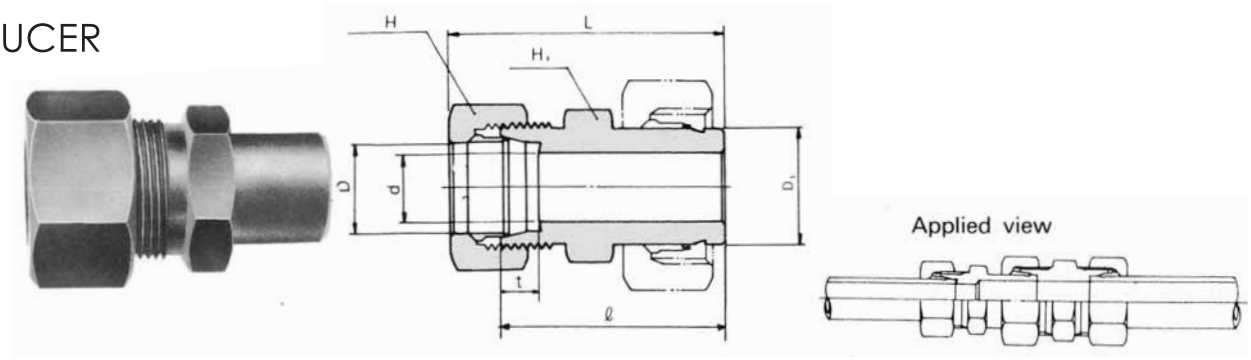

Designations	D_1	Tube O.D. D	d	Width across flat H_1	Width across flat H	t	ℓ	Appprox. L
BR08×06	8	6	4	14	14	7	39	49.5
BR10×06	10	6	4	14	14	7	40	50.5
BR10×08	10	8	6	17	17	7	40	50.5
BR12×06	12	6	4	14	14	7	41	51.5
BR12×08	12	8	6	17	17	7	41	51.5
BR12×10	12	10	8	17	19	7	41	52.5
BR15×08	15	8	6	17	17	7	43	53.5
BR15×10	15	10	8	17	19	7	43	54.5
BR16×06	16	6	4	17	14	7	43	53.5
BR16×10	16	10	8	17	19	7	43	54.5
BR16×12	16	12	10	19	22	7	43	54.5
BR18×10	18	10	8	19	19	7	44	55.5
BR18×15	18	15	12	24	27	7.5	45	57.5
BR20×06	20	6	4	22	14	7	45	55.5
BR20×12	20	12	10	22	22	7	45	56.5
BR20×16	20	16	13	27	30	7.5	47	59.5
BR22×15	22	15	12	24	27	7.5	48	60.5
BR22×18	22	18	14	27	32	8	48	60.5
BR25×16	25	16	13	27	30	7.5	50	62.5
BR25×20	25	20	17	30	36	8	52	64.5
BR28×18	28	18	14	30	32	8	52	64.5
BR28×22	28	22	18	32	36	9	52	64.5
BR30×20	30	20	17	32	36	8	53	65.5
BR30×25	30	25	20	36	41	10	54	67.5
BR32×25	32	25	20	36	41	10	55	68.5
BR35×22	35	22	18	36	36	9	58	70.5
BR35×28	35	28	22	41	46	10	60	74
BR38×25	38	25	20	41	41	10	61	74.5
BR38×30	38	30	25	41	46	10	63	77.5
BR82×81	¼ 13.8	⅛ 10.5	8	17	19	7	41	52.5
BR83×81	⅜ 17.3	⅛ 10.5	8	19	19	7	44	55.5
BR83×82	⅜ 17.3	¼ 13.8	11	22	24	7.5	46	58
BR84×82	½ 21.3	¼ 13.8	11	24	24	7.5	48	60
BR84×83	¼ 21.7	⅜ 17.3	14	27	32	8	48	60.5
BR85×83	¾ 27.2	⅜ 17.3	14	30	32	8	52	64.5
BR85×84	¾ 27.2	½ 21.7	18	32	36	9	52	64.5
BR86×84	1 34.0	½ 21.7	18	36	36	9	58	70.5
BR86×85	1 34.0	¾ 27.2	22	41	46	10	60	74

鋼管用喰込み継手

方向調整片エルボ　BLA

Bite Type Tube Fittings

ADJUSTABLE ELBOW

BLA

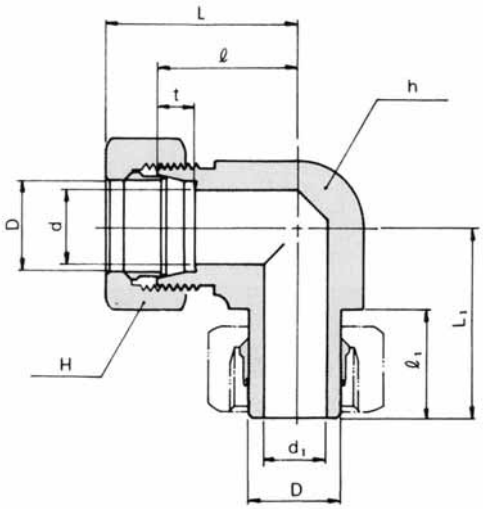

Designations	Tube O.D. D	d	d_1	Width across flat h	Width across flat H	t	ℓ	$ℓ_1$	Appprox. L	Appprox. L_1
BLA - 10	10	8	6	17	19	7	23	21	34.5	35
BLA - 12	12	10	8	19	22	7	24	22	35.5	37
BLA - 15	15	12	10		27	7.5	29	24	44.5	40
BLA - 16	16	13	11		30	7.5	32	24	44.5	43
BLA - 18	18	14	12	27	32	8	32	24	44.5	43
BLA - 20	20	17	14	30	36	8	33	25	45.5	45
BLA - 22	22	18	14	32	36	9	34	26	46.5	46
BLA - 25	25	20	17	36	41	10	36	28	49.5	49
BLA - 28	28	22	18	41	46	10	41	28	55	53
BLA - 30	30	25	20	41	46	10	41	29	55.5	54
BLA - 32	32	26	22	46	50	11	50	30	64.5	66
BLA - 38	38	32	26	50	60	12	50	36	69.5	72

鋼管用喰込み継手

方向調整中ティ　　BBTA

Bite Type Tube Fittings

ADJUSTABLE BRANCH TEE

BBTA

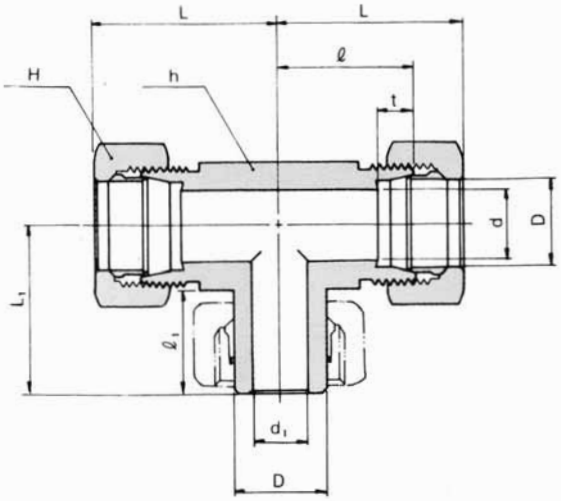

Designations	Tube O.D. D	d	d_1	Width across flat h	Width across flat H	t	ℓ	$ℓ_1$	Appprox. L	Appprox. L_1
BBTA - 10	10	8	6	17	19	7	23	21	34.5	35
BBTA - 12	12	10	8	19	22	7	24	22	35.5	37
BBTA - 15	15	12	10	24	27	7.5	32	24	44.5	43
BBTA - 16	16	13	11	27	30	7.5	32	24	44.5	43
BBTA - 18	18	14	12	27	32	8	32	24	44.5	43
BBTA - 20	20	17	14	30	36	8	33	25	45.5	45
BBTA - 22	22	18	14	32	36	9	34	26	46.5	46
BBTA - 25	25	20	17	36	41	10	36	28	49.5	49

鋼管用喰込み継手

方向調整片ティ　　BRTA

Bite Type Tube Fittings

ADJUSTABLE RUN TEE

BRTA

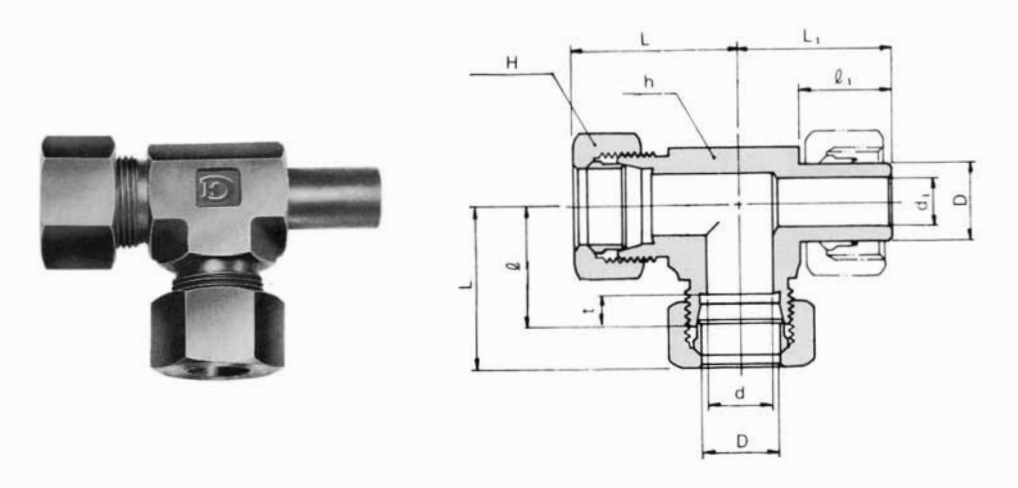

Designations	Tube O.D. D	d	d_1	Width across flat h	Width across flat H	t	ℓ	$ℓ_1$	Appprox. L	Appprox. L_1
BRTA - 10	10	8	6	17	19	7	23	21	34.5	35
BRTA - 12	12	10	8	19	22	7	24	22	35.5	37
BRTA - 15	15	12	10	24	27	7.5	32	24	44.5	43
BRTA - 16	16	13	11	27	30	7.5	32	24	44.5	43
BRTA - 18	18	14	12	27	32	8	32	24	44.5	43
BRTA - 20	20	17	14	30	36	8	33	25	45.5	45
BRTA - 22	22	18	14	32	36	9	34	26	46.5	46
BRTA - 25	25	20	17	36	41	10	36	28	49.5	49

鋼管用喰込み継手

エアーパージバルブ（1） **BAP-1**

Bite Type Tube Fittings

AIR PURGE VALVE

BAP-1

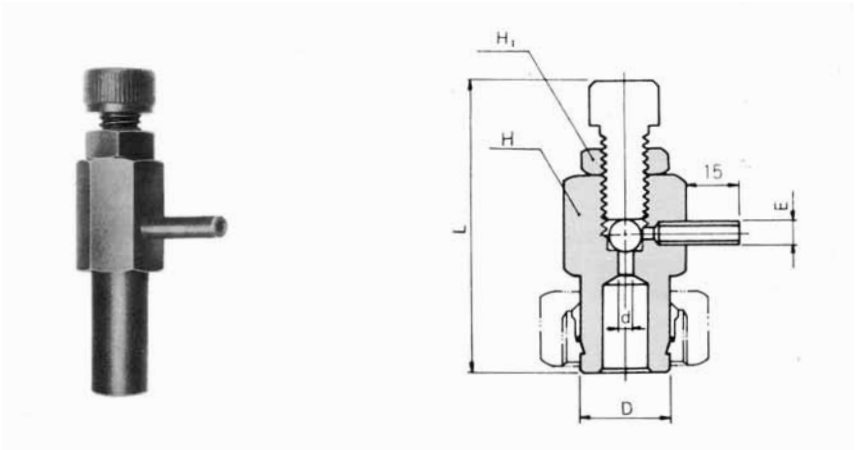

Designations	D	E	d	Width across flat		L	Ball
				H_1	H		
BAP - 06	6	4	3	13	14	56	7/32
BAP - 08	8	4	3	13	14	56	7/32
BAP - 10	10	4	3	13	14	57	7/32
BAP - 12	12	4	3	13	14	58	7/32
BAP - 15	15	6	4	19	27	74	5/16
BAP - 16	16	6	4	19	27	74	5/16
BAP - 18	18	6	4	19	27	74	5/16
BAP - 20	20	6	4	19	27	75	5/16
BAP - 22	22	6	4	19	27	76	5/16
BAP - 25	25	6	4	19	27	78	5/16
BAP - 28	28	6	4	19	30	78	5/16
BAP - 81	10.5	4	3	13	14	57	7/32
BAP - 82	13.8	6	4	19	27	72	5/16
BAP - 83	17.3	6	4	19	27	74	5/16
BAP - 84	21.7	6	4	19	27	76	5/16
BAP - 85	27.2	6	4	19	30	79	5/16

エアーパージバルブ（2） BAP-2

Bite Type Tube Fittings

AIR PURGE VALVE

BAP-2

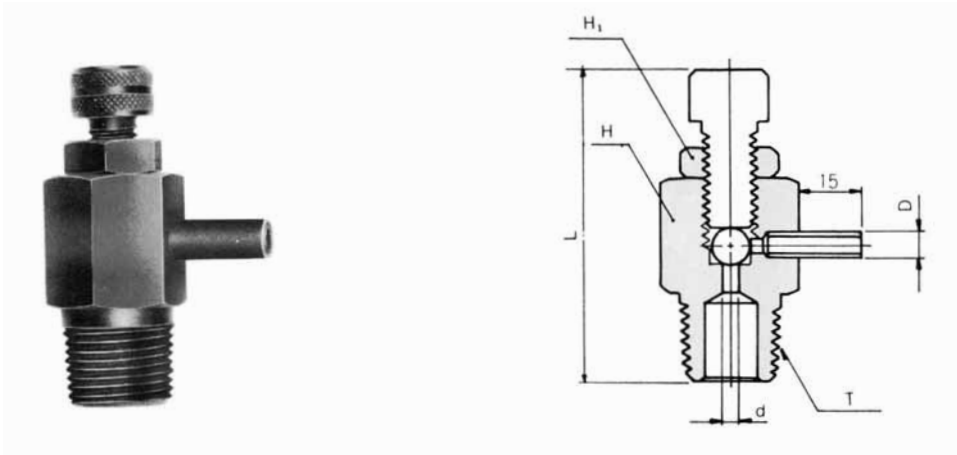

Designations	(PT) T	D	d	Width across flat H1	Width across flat H	L	Ball
BAP - 01R	⅛	4	3	13	14	51	7/32
BAP - 02R	¼	4	3	13	14	53	7/32
BAP - 03R	⅜	6	4	13	19	54	7/32
BAP - 04R	½	6	4	19	27	69	5/16

インチ・ミリ換算及び寸法表

(インチ)	(ミリ)	銅管外径	鋼管外径	ガス管用ネジ			UNF 細目ユニファイネジ			NPT アメリカ管用ネジ		ホース内径
吋	粍	粍	粍	ネジ山数	オスネジ基本外径	メスネジ基本外径	ネジ山数	オスネジ基本外径	メスネジ基本外径	ネジ山数	オスネジ基本外径	粍
1/8	3.175	3.17	(6A) 10.5	28	9.728	8.566				27	10.16	
3/16	4.763	4.8										4.8
1/4	6.350	6.35	(8A) 13.8	19	13.157	11.445	28	6.350	5.367	18	13.427	6.3
5/16	7.938	8.00					24	7.938	6.792			7.9
3/8	9.525	9.52	(10A) 17.3	19	16.662	14.950	24	9.525	8.379	18	16.866	9.5
7/16	11.112						20	11.112	9.738			
1/2	12.700	12.7	(15A) 21.7	14	20.955	18.631	20	12.700	11.326	18	20.980	12.7
5/8	15.875	15.88		14	22.911	20.587	18	15.875	14.348			15.9
3/4	19.050	19.05	(20A) 27.2	14	26.441	24.117	16	19.050	17.330	14	26.326	19.0
7/8	22.225	22.22		14	30.201	27.877	14	22.225	20.262			
1"	25.400	25.4	(25A) 34.0	11	33.249	30.291	12	25.400	23.109	14	26.326	25.4
1 1/8	25.400	28.58		11	37.897	34.939	12	28.575	26.284			
1 1/4	31.750	31.75	(32A) 42.7	11	41.910	38.952	12	31.750	20.459	11 1/2	32.932	31.8
1 3/8	34.925	34.93					12	34.925	32.634			
1 1/2	38.100	38.10	(40A) 48.6	11	47.803	44.845	12	38.100	35.809	11 1/2	41.689	38.1
1 3/4	44.450	44.45		11	53.788	50.788						44.5
2"	50.800	50.80	(50A) 60.5	11	59.614	56.656				11 1/2	47.758	50.8
2 1/4	57.150			11	65.710	62.752						57.1
2 1/2	63.500	63.50	(65A) 76.3	11	75.184	72.226				8	72.273	63.5
3"	76.200	76.20	(80A) 89.1	11	87.884	84.926				8	88.182	76.2
3 1/2	88.900	88.90	(90A) 101.6	11	100.330	97.372				8	100.891	88.9
4"	101.600	101.60	(100A) 114.3	11	113.030	110.072				8	113.548	101.6
5"	127.000	127.00	(125A) 139.8	11	138.430	135.472						

参　考　資　料

管用テーパねじ（JIS B 0203-1982 抜粋）

テーパオネジおよびテーパメネジに対して適用する基準山形

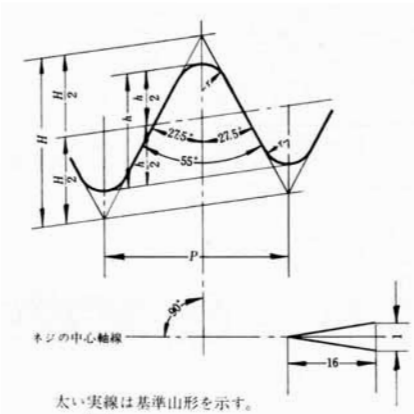

平行メネジに対して適用する基準山形

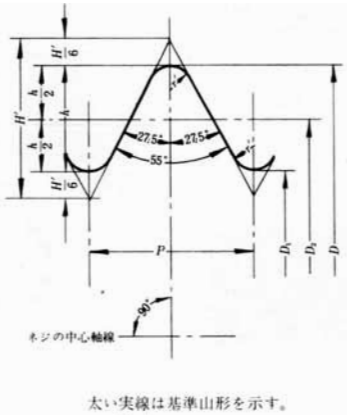

テーパオネジとテーパメネジまたは平行メネジとのハメアイ

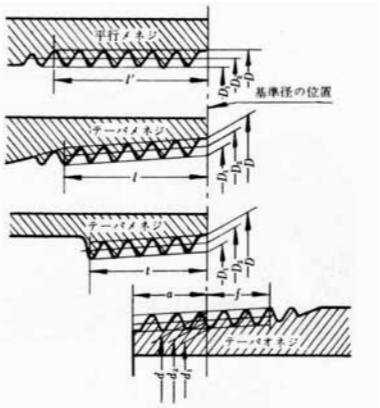

単位：mm

（注）ネジの呼び	ネジ山 ネジ山数（25.4 mmにつき）n	ネジ山 ピッチ P（参考）	ネジ山 山の高サ h	ネジ山 丸ミ r または r'	基準径 オネジ 外径 d	基準径 オネジ 有効径 d_2	基準径 オネジ 谷の径 d_1	基準径 メネジ 谷の径 D	基準径 メネジ 有効径 D_2	基準径 メネジ 内径 D_1	基準径の位置 オネジ 管端から 基準の長サ a	基準径の位置 オネジ 管端から 軸線方向の許容差 $\pm b$	基準径の位置 メネジ 管端部 軸線方向の許容差 $\pm c$	平行メネジの D, D_2 および D_1 の許容差 ±	有効ネジ部の長サ（最小） オネジ 基準径の位置から大径側に向かって f	有効ネジ部の長サ（最小） メネジ 不完全ネジ部がある場合 テーパメネジ 基準径の位置から小径側に向かって l	有効ネジ部の長サ（最小） メネジ 不完全ネジ部がある場合 平行メネジ 管または管継手端から l'（参考）	有効ネジ部の長サ（最小） メネジ 不完全ネジ部がない場合 テーパメネジ、平行メネジ 基準径または管・管継手端から t	配管用炭素鋼鋼管の寸法（参考） 外径	配管用炭素鋼鋼管の寸法（参考） 厚サ
R 1/8	28	0.9071	0.581	0.12	9.728	9.147	8.566	3.97	0.91	1.13	0.071	2.5	6.2	7.4	4.4	10.5	2.0
R 1/4	19	1.3368	0.856	0.18	13.157	12.301	11.445	6.01	1.34	1.67	0.104	3.7	9.4	11.0	6.7	13.8	2.3
R 3/8	19	1.3368	0.856	0.18	16.662	15.806	14.950	6.35	1.34	1.67	0.104	3.7	9.7	11.4	7.0	17.3	2.3
R 1/2	14	1.8143	1.162	0.25	20.955	19.793	18.631	8.16	1.81	2.27	0.142	5.0	12.7	15.0	9.1	21.7	2.8
R 3/4	14	1.8143	1.162	0.25	26.441	25.279	24.117	9.53	1.81	2.27	0.142	5.0	14.1	16.3	10.2	27.2	2.8
R1	11	2.3091	1.479	0.32	33.249	31.770	30.291	10.39	2.31	2.89	0.180	6.4	16.2	19.0	11.5	34	3.2
R1 1/4	11	2.3091	1.479	0.32	41.910	40.431	38.952	12.70	2.31	2.89	0.180	6.4	18.5	21.4	13.4	42.7	3.5
R1 1/2	11	2.3091	1.479	0.32	47.803	46.324	44.845	12.70	2.31	2.89	0.180	6.4	18.5	21.4	13.4	48.6	3.5
R2	11	2.3091	1.479	0.32	59.614	58.135	56.656	15.88	2.31	2.89	0.180	7.5	22.8	25.7	16.9	60.5	3.8
R2 1/2	11	2.3091	1.479	0.32	75.184	73.705	72.226	17.46	3.46	3.46	0.217	9.2	26.7	30.2	18.6	76.3	4.2
R3	11	2.3091	1.479	0.32	87.884	86.405	84.926	20.64	3.46	3.46	0.217	9.2	29.9	33.3	21.1	89.1	4.2
R3 1/2	11	2.3091	1.479	0.32	100.330	98.851	97.372	22.23	3.46	3.46	0.217	9.2	31.5	34.9	22.4	101.6	4.2

（注）　この呼びは、テーパおねじに対するもので、テーパめねじの場合はRの記号をRcとし、平行めねじの場合はRpとする。

備考　1. この管用平行めねじは、管用テーパおねじに対して使用するもので、JIS B 0202（管用平行ねじ）に規定する管用平行めねじとは寸法許容差が異なる。

2. ねじ山は中心軸線を直角とし、ピッチは中心軸線にそって削る。

3. 有効ねじ部の長さとは、完全なねじ山が切られたねじ部の長さで、最後の数山だけは、この頂に管又は管継手の面が残っていてもよい。また、管又は管継手の末端に面取りがしてあっても、この部分を有効ねじ部の長さに含める。

参　考　資　料

管用テーパねじ（JIS B 0202-1982 抜粋）

基準山形

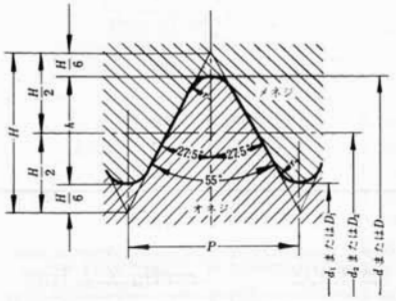

太い実線は基準山形を示す。

$P=\frac{25.4}{n}$

$H=0.960491P$

$h=0.640327P$

$r=0.137329P$

$d_2=d-h$　　$D_2=d_2$

$d_1=d-2h$　　$D_1=d_1$

寸法許容差

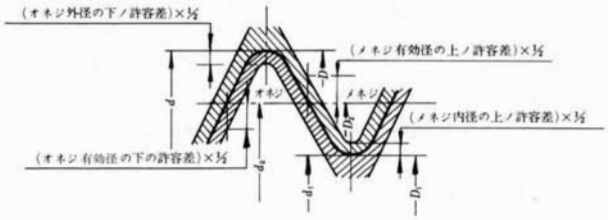

基準寸法

単位：mm

ネジの呼び	ネジ山数 (25.4mmにつき) n	ピッチ P (参考)	ネジ山の高サ h	谷の丸ミ r	オネジ 外径 d	オネジ 有効径 d_2	オネジ 谷の径 d_1	メネジ 谷の径 D	メネジ 有効径 D_2	メネジ 内径 D_1
G ⅛	28	0.9071	0.581	0.12	9.728	9.147	8.566			
G ¼	19	1.3368	0.856	0.18	13.157	12.301	11.445			
G ⅜	19	1.3368	0.856	0.18	16.662	15.806	14.950			
G ½	14	1.8143	1.162	0.25	20.955	19.793	18.631			
G ¾	14	1.8143	1.162	0.25	26.441	25.279	24.117			
G1	11	2.3091	1.479	0.32	33.249	31.770	30.291			
G1¼	11	2.3091	1.479	0.32	41.910	40.431	38.952			
G1½	11	2.3091	1.479	0.32	47.803	46.324	44.845			
G2	11	2.3091	1.479	0.32	59.614	58.135	56.656			
G2½	11	2.3091	1.479	0.32	75.184	73.705	72.226			
G3	11	2.3091	1.479	0.32	87.884	86.405	84.926			
G3½	11	2.3091	1.479	0.32	100.330	98.851	97.372			

寸法許容差

単位 0.001 mm

ネジの呼び	ネジ山数 (25.4mmにつき) n	オネジ 外径 d 上の許容差	オネジ 外径 d 下の許容差 −	オネジ 有効径 d_2 上の許容差	オネジ 有効径 d_2 下の許容差 − A級	オネジ 有効径 d_2 下の許容差 − B級	オネジ 谷の径 d_1 上の許容差	オネジ 谷の径 d_1 下の許容差	メネジ 谷の径 D 下の許容差	メネジ 谷の径 D 上の許容差	メネジ 有効径 D_2 下の許容差	メネジ 有効径 D_2 上の許容差 +	メネジ 内径 D_1 下の許容差	メネジ 内径 D_1 上の許容差 +
G ⅛	28	0	214	0	107	214	0	規定しない	0	規定しない	0	107	0	282
G ¼	19	0	250	0	125	250	0		0		0	125	0	445
G ⅜	19	0	250	0	125	250	0		0		0	125	0	445
G ½	14	0	284	0	142	284	0		0		0	142	0	541
G ¾	14	0	284	0	142	284	0		0		0	142	0	541
G1	11	0	360	0	180	360	0		0		0	180	0	640
G1¼	11	0	360	0	180	360	0		0		0	180	0	640
G1½	11	0	360	0	180	360	0		0		0	180	0	640
G2	11	0	360	0	180	360	0		0		0	180	0	640
G2½	11	0	434	0	217	434	0		0		0	217	0	640
G3	11	0	434	0	217	434	0		0		0	217	0	640
G3½	11	0	434	0	217	434	0		0		0	217	0	640

備考：この表では、山の半角の許容差およびピッチの許容差は別に定めていないが、これらは有効径に換算して有効径の公差中に含めてある。